HiKOKI

HIGHLIGHTS

Edition 2-2023 | Gäller från oktober 2023 till april 2024

Extrem kraft - upp till 2,400 Nm.

NYHET

Nyfiken på vår 36V Mutterdragare

> Se sid 22

Extrem åtdragning

4:a lägen med auto-stopp/ auto-slow-funktion

IP56: skyddar mot damm och överspolning av vatten

I Highlights 2-2023.

4 Nyheter

8 MULTI VOLT

10 Power Mix

14 Borra och skruva

26 Borra och bila i betong

34 Sågning

40 Installation och renovering

58 Belysning

48 Metall bearbetning

50 Spikning

54 Kompletterande sortiment

60 Park och trädgård

62 Bendof

64 Basso

70 MFT

Är du redo att upptäcka alla elverktyg med innovativa tekniker?

HiKOKI ordlista.

MV Compatible

Den nya innovativa batteriplattformen MULT VOLT. MV-batterierna växlar automatiskt mellan 18V och 36V beroende på verktyg. 36V MULTI VOLT-verktyg har storlek och vikt som 18V, men mer kraft.

BRUSHLESS

En motor utan kolborstar är kompakt och ger lägre vikt och storlek på själva maskinen, vilket gör verktyget enklare att hantera. Den kolborstfria motorn har längre livslängd och är underhållsfri jämfört med en motor med kolborstar. Med kolborstfri motor får man mer körtid per laddning.

RFC

Ett system som stoppar motorn vid fastkörning och förhindrar att maskinen roterar runt sin egen axel. Skyddar användaren mot vridningar i underarm och hand.

AHB

Intern dubbelisolerad konstruktion men med mycket stabil, formgjuten maskinkropp i aluminium. Ger verktyget bättre hållbarhet och motorenheten får längre livslängd.

UVP

UVP är en patenterad, vibrationsdämpande mekanism som är inbyggd i verktyget och som ger längre arbetstid per arbetsdag, i enlighet med nya EU-direktiv och utan att kompromissa med verktygets prestanda. Snarare tvärtom!

LVH

LVH står för Low Vibration Handle – ett gummerat vibrations-dämpat handtag för lägre vibrationer och hög komfort.

IP54 IP55 IP56 IP65

IP-koden bedömer graden av skydd mot damm och vatten. IP56-klassade HiKOKI-verktyg har silikonbelagd elektronik som skyddar verktyget i svåra väder och dammiga miljöer.

IP54: Protected against dust. Protected against splash water.
IP55: Protected against dust. Protected against water jets.
IP56: Protected against dust. Protected against powerful water jets.
IP65: Completely dust tight. Protected against water jets.

AIR SPRING DRIVE SYSTEM

Vårt unika "Air Spring" system använder ren tryckluft förseglad i maskinen. Den driver upp till 3 spikar per sekund med noll responstid, och den sätter spikarna utan extra förbränningsljud eller gasångor.

LED LEVEL

LED-nivå visar att verktyget hålls rakt så det blir exakt borrade hål.

TRIPLE HAMMER

"Triple hammer" minskar vibrationerna genom att göra tre stötar per rotation i stället för de vanliga två. Det ger lägre vibrationsnivåer vilket gör att den blir mer användarvänlig med mindre cam-out.

NYHET

Innovationer för varje proffs.

Varje projekt förtjänar den högsta prestandan.

I denna utgåva hittar du våra senaste innovativa produkter. Här presenterar vi våra nyaste maskiner - både batteridrivet och nätdrivet.

Officiell leverantör av elverktyg till
Ski Team Sweden Alpine
Svenskt Skidskytte
Lager 157 SkiTeam

NYHET

Borrskruv dragare DS18DDQ
> Se sid 14

NYHET

Mutterdragare WR36DH
> Se sid 24

NYHET

Mutterdragare WR36DF och WR36DG
> Se sid 22

NYHET

Mutterdragare WR18DH
> Se sid 24

NYHET

Vinkelborr maskin D36DYA

> Se sid 16

NYHET

MULTI VOLT Batterier och Booster Packs

> Se sid 25

NYHET

SDS-max Kombihammare DH3640DA

> Se sid 26

NYHET

SDS-max Kombihammare DH40MEY2

> Se sid 30

NYHET

Bandslip SB3608DA

> Se sid 46

NYHET

Sticksåg CJ18DB

> Se sid 34

NYHET

Cirkelsåg
C3606DB
> Se sid 37

NYHET

Cirkelsåg
C1806DB
> Se sid 37

NYHET

Cirkelsåg
C6MEY2
> Se hikoki-powertools.se

NYHET

Kompressor
EC36DA
> Se sid 54

NYHET

Stavspikverktyg Duplex
NR3675DD
> Se sid 50

NYHET

Industridammsugare
RP350YBL och RP250YBL
> Se sid 55

NYHET

Tigersåg
CR18DMA
> Se sid 42

NYHET

Borrskruvdragare
DS18DE
> Se sid 15

NYHET

Blåspistol
RA18DA
> Se sid 56

NYHET

Radio
UR18DA
> Se sid 57

NYHET

Kedjesåg
CS3630DC och CS1825DC
> Se sid 60

NYHET

Arbetslampa
UB18DG
> Se sid 58

Batteriplattform för över hundra verktyg.

Vårt innovativa MULTI VOLT-batteri driver ett brett utbud av olika sladdlösa verktyg för inomhus- och utomhusbruk. Dessutom är detta batteri kompatibelt med både 36V och 18V verktyg och det är självklart kompatibelt bakåt med Hitachi verktyg.

Nu kan du kapa, slipa, borra, klippa, blåsa och trimma med samma kraft som nätdrivna verktyg, men med den ultimata friheten att arbeta var du vill.

36V ⟷ 18V

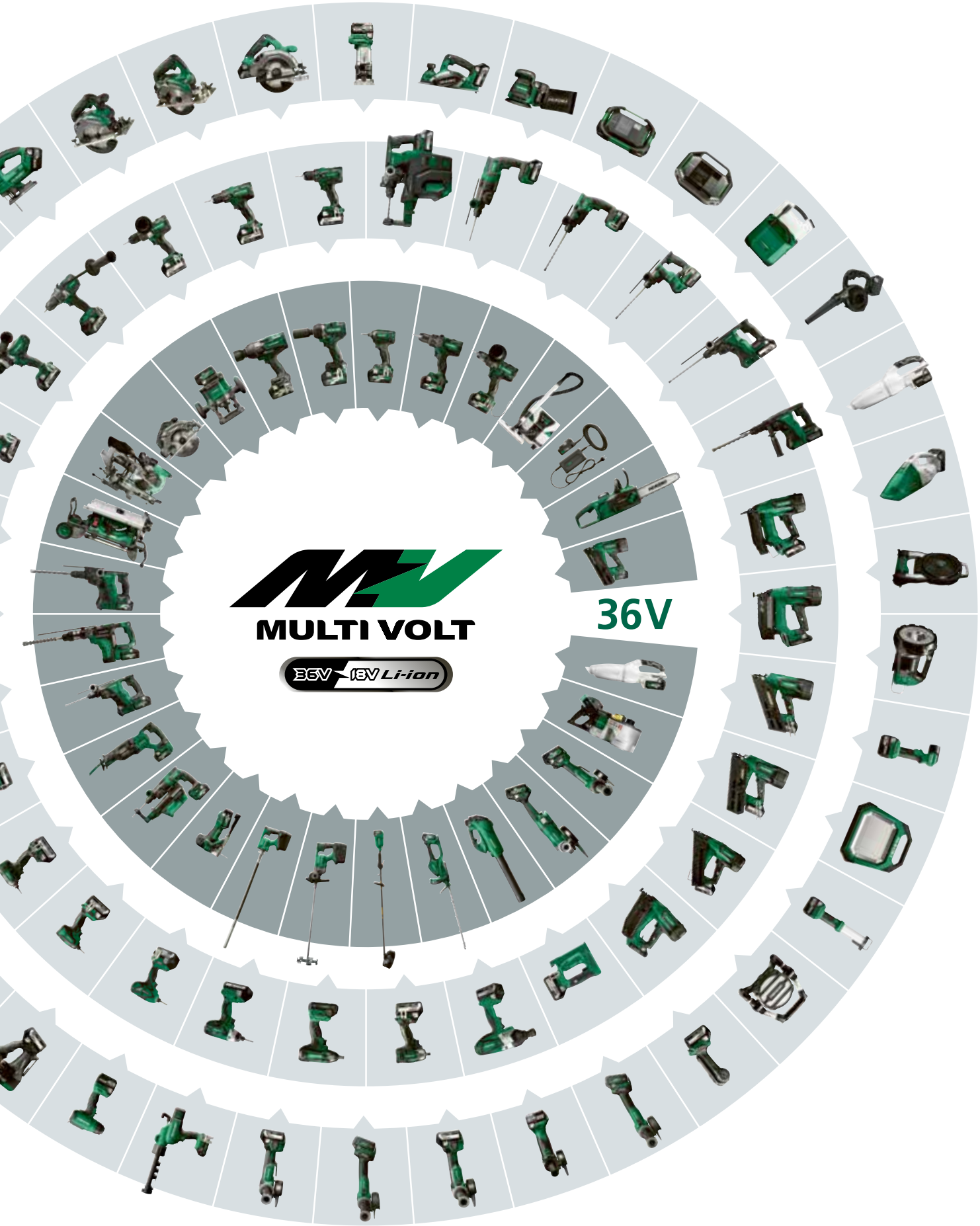
MULTI VOLT
36V
18V Li-ion
36V

POWER MIX

Med HiKOKIs Power Mix upplever du absolut frihet. Vi förser varje professionell med rätt kombination av verktyg och batterier. Det betyder att du kan välja det elverktyg och strömkälla som bäst passar dina behov och applikationer.

36V Steg 1 Välj ditt 36V verktyg.

36V Power Tools.

Kombihammare DH3628DA
68010156

Kombihammare DH36DPE
68010146

Kombihammare DH36DMA
68010110

NYHET

Kombihammare DH3640DA
68010161

Betongvibrator UV3628DA
68011070

Omrörare UM36DAW4Z
68011090

NYHET

Mutterdragare WR36DH
68010556

Mutterdragare WR36DE
68010548

Mutterdragare WR36DB
68010543

Mutterdragare WR36DA
68010545

NYHET

Mutterdragare WR36DG
68010561

NYHET

Mutterdragare WR36DF
68010558

Vinkelslip G3615DVF
68016038

Vinkelslip G3623DA
68016025

Cirkelsåg Metall CD3605DA
68010925

Cirkelsåg Metall CD3605DB
68010932

Bandsåg CB3612DA
68011051

Sticksåg CJ36DA
68011117

Cirkelsåg C3607DA
68010920

Bordsåg C3610DRJ
68011600

Kap-/gersåg C3610DRA
68011505

Kap-/gersåg C3607DRA
68011505

NYHET

Bandslip SB3608DA
68010808

Överhandfräs M3612DA
68011703

NYHET

Kedjesåg CS3630DC
69019140

Kedjesåg CS3630DB
69019138

Kedjesåg CS3635DB
69019137

Häcksax CH3656DA
69019126

Grästrimmer CG36DB
69019115

Grästrimmer CG36DB
69019116

BL Kolborstfri motor · Stapelbar förvaringsväska · Förvaringsväska · Kartong

Kompatibla med 36V och 18V verktyg.

Hur det fungerar? Välj ett 36V eller 18V verktyg, välj ett av våra MULTI VOLT-batteripaket och den laddaren du behöver. Nu kan du starta vilket projekt som helst direkt och arbeta så länge du vill. Power Mix garanterar dig ett komplett kraftpaket.

Steg 2 **Välj din strömkälla.**

Armeringsklipp/ bock VB3616DA
16010000

Borrskruvdragare DS36DC
68010390

Slagborrmaskin DV36DC
68010757

Slagskruvdragare WH36DC
68010874

NYHET

Vinkelborrmaskin D36DYA
68011307

Vinkelslip G3613DVE
68016033

Vinkelslip G3613DVF
68016036

Vinkelslip G3615DVE
68016037

Sticksåg CJ36DB
68011115

Tigersåg CR36DA
68011017

Cirkelsåg C3605DA
68010928

Cirkelsåg C3606DB
68010938

Spikverktyg Duplex NR3675DD
58010728

NYHET

Kompressor EC36DA
58101002

Dammsugare R36DB
68018992

Dammsugare RP3608DA
68018998

Lövblås RB36DAW4Z
69019146

36V ⚡ 18V

NYHET

Batteri BSL36A18X
36/18V - 2,5/5,0 Ah
Art.nr. 68020921

NYHET

Batteri BSL36B18X
36/18V - 4.0/8.0 Ah
Art.nr. 60020907

NYHET

UC18YSL3
2x BSL36A18X + UC18YSL3
Art. nr. 68020923

NYHET

UC18YSL3
2x BSL36B18X + UC18YSL3
Art. nr. 68020017

Snabbladdare UC18YSL3
Art. nr. 68030558

Laddare UC18YFSL
Art. nr. 68030556

Multiport laddare UC18YTSL
Art. nr. 68030612

36V Adapter

Hybrid Adapter ET36A
Art. nr. 68020454

18V Steg 1 Välj ditt 18V verktyg.

18V verktyg.

■ **Borrhammare**
BL **DH18DPA**
68010140

■ **Borrhammare**
BL **DH18DPB**
68010150

■ **Kombihammare**
BL **DH18DPC**
68010143

■ **Kombihammare**
BL **DH1826DA**
68010159

■ **Borrskruvdragare**
BL **DS18DD**
68010376

NYHET

■ **Borrskruvdragare**
BL **DS18DDQ**
68011301

■ **Slagskruvdragare**
BL **WH18DD**
68010869

■ **Slagskruvdragare**
BL **WH18DE**
68010881

■ **Slagskruvdragare**
BL **WH18DC**
68010878

□ **Slagskruvdragare**
BL **WHP18DBL**
68010870

■ **Mutterdragare**
BL **WR18DH**
68010553

■ **Vinkelborrmaskin**
DN18DSL
68010360

□ **Nibbler**
CN18DSL
68012070

■ **Excenterslip**
BL **SV1813DA**
68016601

■ **Sticksåg**
CJ18DA
68011119

NYHET

■ **Sticksåg**
CJ18DB
68011122

■ **Tigersåg**
CR18DA
68011023

□ **Tigersåg**
CR18DB
68011025

NYHET

■ **Cirkelsåg**
BL **C1806DB**
68010936

■ **Bandsåg**
CB3612DA
68011051

■ **Kantfräs**
BL **M1808DA**
68011705

■ **Multiverktyg**
BL **CV18DBL**
68014003

■ **Hyvel**
P18DSL
68012052

□ **Mindyckertverktyg**
BL **NT1850DA**
58010713

□ **Arbetslampa**
UB18DC
68010415

NYHET

□ **Arbetslampa**
UB18DG
68010419

□ **Arbetslampa**
UB18DD
68010416

□ **Arbetslampa**
UB18DJL
68010412

□ **Arbetslampa**
UB18DE
68010417

□ **Arbetslampa**
UB18DF
68010418

□ **Luftblås**
RB18DC
69019147

NYHET

□ **Kedjesåg**
BL **CS1825DC**
69019139

□ **Dammsugare**
R18DSL
68018993

□ **Fläkt**
UF18DSAL
68016701

□ **Radio**
UR18DSAL
68015005

□ **Radio**
UR18DSDL
68015006

Legend: BL Brushless Motor technology ■ In stackable case ◪ In blow case □ In cardboard box

Steg 2 **Välj din strömkälla.**

Borrskruvdragare DS18DE
BL
68010393

Borrskruvdragare DS18DC
BL
68010388

NYHET

Slagborrmaskin DV18DE
BL
68010759

Slagborrmaskin DV18DC
BL
68010755

Vinkelslip G18DSL2
68016030

Vinkelslip G1813DVE
BL
68016039

Vinkelslip G1813DVF
BL
68016044

Plåtsax CE18DSL
68012075

NYHET

Tigersåg CR18DMA
BL
68011027

Tigersåg CR18DBL
BL
68011016

Cirkelsåg C18DBL
BL
68010916

Cirkelsåg C1806DA
68010930

Stavspikverktyg NT1865DBSL
BL
58010711

Stavspikverktyg NR1890DBRL
BL
58010724

Stavspikverktyg NR1890DBCL
BL
58010725

Arbetslampa UB18DB
68010414

Arbetslampa UB18DH
68010420

Arbetslampa UB18DA
68010413

Arbetslampa UB18DGL
68010411

NYHET

Luftblås RA18DA
BL
68019001

NYHET

Radio UR18DA
68015008

Fogpistol AC18DA*
68019200

Varmluftspistol RH18DA
68019100

Högtryckstvätt AW18DB
68103050

36V 18V Power sources.

NYHET

Batteri BSL36A18X
36/18V - 2,5/5,0 Ah
Art.nr. 68020921

NYHET

Batteri BSL36B18X
36/18V - 4.0/8.0 Ah
Art.nr. 60020907

NYHET

UC18YSL3
2x BSL36A18X +
UC18YSL3
Art. nr. 68020923

NYHET

UC18YSL3
2x BSL36B18X +
UC18YSL3
Art. nr. 68020017

Snabbladdare UC18YSL3
Art. nr. 68030558

Laddare UC18YFSL
Art. nr. 68030556

Multiport laddare UC18YTSL
Art. nr. 68030612

18V Power sources.

Batteri BSL1820M
18V - 2.0 Ah
68020916

Startkit 1
2x BSL1820M
UC18YFSL
68020913

Batteri BSL1840M
18V - 4.0 Ah
60020920

Startkit 2
2x BSL1840M
UC18YFSL
68020014

Batteri BSL1850MA
18V - 5.0 Ah
68020917

Startkit
2x BSL1850
UC18YSL3
68020015

*Finns även som **AC18DA** - 600 ml, 68019201 **3580.-**

NYHET

Borra och skruva överallt.

Liten och kompakt borrsruvdragare som gör det lätt att komma åt i trånga utrymmen

Längd endast 165 mm

Borrskruvdragare DS18DDQ

18V

18V - 55 Nm hård/26 Nm mjuk

Snabbt och enkelt byte av dom medföljande chuckarna för ett smidigt arbete | 13 mm snabbchuck + bitsadapter, vinkelchuck och excenterchuck som medföljer för större variation av applikationer | Kompakt och lätt | Verktygslängd endast 165 mm och 116 mm utan chuck | Integrerat LED-ljus | 20 momentinställningar för olika applikationer | Ergonomiskt, smalt gummerat grepp för optimal kontroll och bekvämare arbete. **Med 2 st 2,0Ah Li-ionbatterier, laddare, snabbchuck, bitsadapter, vinkelchuck, excenterchuck, bälteskrok, bits och stapelbar förvaringsväska HSC II.**

Finns även som
Tool Only 68011301
Med batteri 2,0Ah 68011303
Med batteri 5,0Ah 68011305
Set med batteri 5,0Ah 68011306

Compatible BRUSHLESS

379247
379246
379248

Art. nr. 68011304

Borrskruvdragare DS36DC

36V

36V - 155 Nm - 190 mm

Kraft och borrhastighet i toppklass | Robust och kompakt växelhus i aluminium | Funktion mot "kick-back" RFC med Gyro sensor | Konstant varvtalsreglering ger extra kraft så att motorn kan hålla sin hastighet under belastning | Hikokis välkända ergonomiska grepp. **Med 2 st 2,5Ah MULTI VOLT batterier, snabbladdare, stödhandtag och stapelbar förvaringsväska HSC II.**

Robust växelhus i aluminium

100 Nm mjukt förband

För träskruv upp till 16 mm

Compatible BRUSHLESS RFC

Art. nr. 68010392

Borrskruvdragare DS18DC

18V

18V - 140 Nm - 190 mm

Kraft och borrhastighet i toppklass | Robust och kompakt växelhus i aluminium | Funktion mot "kick-back" RFC med Gyro sensor | Konstant varvtalsreglering ger extra kraft så att motorn kan hålla sin hastighet under belastning | Hikokis välkända ergonomiska grepp. **Med 2 st 5,0Ah Li-ionbatterier, laddare och stapelbar förvaringsväska HSC II.**

Robust växelhus i aluminium

70 Nm mjukt förband

För träskruv upp till 12 mm

Compatible BRUSHLESS RFC

Art. nr. 68010389

NYHET

18V

Borrskruvdragare DS18DE

18V - 70 Nm - 155 mm

Högt varvtal och moment för effektivt arbete | Funktion mot "kick-back" RFC | Konstant varvtalsreglering ger extra kraft så att motorn kan hålla sin hastighet under belastning | Hikokis välkända ergonomiska grepp. **Med 2 st 5,0Ah Li-ionbatterier, laddare och stapelbar förvaringsväska HSC II.**

Endast 155 mm kort perfekt för arbete i trånga utrymmen

Högt varvtal och moment

För träskruv upp till 10 mm

Compatible BRUSHLESS RFC

Art. nr. 68010396

NYHET

18V

Borrskruvdragare DS18DE

18V - 70 Nm - 155mm

Med 2 st 4,0Ah Li-ionbatterier, laddare och stapelbar förvaringsväska HSC II.

Compatible BRUSHLESS RFC

Art. nr. 68010395

Borrskruvdragare DS18DD

18V

18V - 55 Nm - 157 mm

Med 2 st 5,0Ah Li-ionbatterier, laddare och stapelbar förvaringsväska HSC II.

Snabb med högt moment

Compatible BRUSHLESS

Art. nr. 68010378

NYHET

Kompakt. Kraftfull. Stabil.

Borrar lätt hål upp till 159 mm

Robust växelhus i aluminium

Variabel hastighet

Vinkelborrmaskin D36DYA

36V

36V - max. diameter 159 mm

Högpresterande kolborstfri motor ger kraften att borra hål upp till 159 mm med lätthet | Låg centrumhöjd på endast 42 mm och kompakt design | Robust växelhus i aluminium | RFC "Reactive Force Control" och mekanisk slirkoppling garanterar maximal säkerhet | Sido- och främre handtag ger ett bekvämt och säkert grepp | Slitstarkt skydd av metall över batteriet | Variabel hastighetskontroll ger extra kraft. **Tool Only med stödhandtag och stapelbar förvaringsväska HSC IV.**

Art. nr. 68011307

Compatible BRUSHLESS

Slagborrmaskin DV36DC

36V

36V - 155 Nm - 190 mm

Hög prestanda med maximalt vridmoment på 155 Nm | Robust växelhus i aluminium | Kick-backsystem (RFC) med Gyro sensor, minskar vridning av underarm och hand | Mycket kompakt och välbalanserad | Metall chuck | Stödhandtag som kan monteras i 11 olika lägen | Hikokis välkända ergonomiska grepp. **Med 2 st 2,5Ah MULTI VOLT-batterier, snabbladdare, stödhandtag och stapelbar förvaringsväska HSC II.**

Maximalt vridmoment på 155 Nm

100 Nm mjukt förband

Kick-backsystem (RFC) med Gyro sensor

Compatible BRUSHLESS RFC

Finns även som
DV36DC Tool only
Art nr. 68010757

Art. nr. 68010758

Slagborrmaskin DV18DC

18V

18V - 140 Nm - 190 mm

Hög prestanda med maximalt vridmoment på 155 Nm **Med 2 st 5,0Ah Li-ionbatterier, laddare, stödhandtag och stapelbar förvaringsväska HSC II.**

70 Nm mjukt förband

22 momentinställningar

Maximalt vridmoment på 140 Nm

Compatible BRUSHLESS RFC

Art. nr. 68010756

Slagborrmaskin DV18DD

18V

18V - 55 Nm - 170mm

Kompakt, välbalanserad och ergonomiskt utformad.
Med 2 st 5,0Ah Li-ionbatterier, laddare och stapelbar förvaringsväska HSC II.

Kompakt och lätt borrmaskin med slag

26 Nm mjukt förband

Compatible BRUSHLESS

Art. nr. 68010748

Slagborrmaskin DV18DE

18V

18V - 70 Nm - 159 mm

Perfekt för installationer och montering på trånga ställen.
Med 2 st 5,0Ah Li-ionbatterier, laddare och stapelbar förvaringsväska HSC II.

Endast 159 mm kort

40 Nm mjukt förband

Högt varvtal och moment

Compatible BRUSHLESS RFC

Art nr. 68010760

Tillbehör.

Bitsset 100 mm
19 st/frp
66000050

Bitsset 1/4"
10 st/frp
60120820

Bitsset 25 mm
32 st/frp
66750363

Bitsklips 1/4"
10 st/frp
60120774

COMBO KIT

Redo för varje projekt med HiKOKI Combo Kit.

På HiKOKI håller vi ett öga på vilka maskiner som oftast används. Baserat på det komponerar vi våra Combo-pack - så med de här verktygen är du förberedd för varje projekt.

Combo Kit KC18DE

18V

Borrskruvdragare DS18DE
Slagskruvdragare WH18DE
2 st Multivolt batterier BSL36A18
Snabbladdare UC18YSL3
Stapelbar förvaringsväska HSC III

18V - 5.0 Ah
36V - 2.5 Ah

Art. nr. 68000627

Compatible

NYHET

18V

Combo Kit KC18DE

Borrskruvdragare DS18DE
Mutterdragare WR18DH
2 st Multivolt batterier BSL36A18
Snabbladdare UC18YSL3
Stapelbar förvaringsväska HSC III

18V - 5.0 Ah
36V - 2.5 Ah

Art. nr. 68000639

Compatible

Combo Kit KC18DC

18V

Borrskruvdragare DS18DC
Slagskruvdragare WH18DC
2 st Multivolt batterier BSL36A18
Snabbladdare UC18YSL3
Stapelbar förvaringsväska HSC III

18V - 5.0 Ah

36V - 2.5 Ah

Art. nr. 68000630

Compatible

Combo Kit KC18DD

18V

Borrskruvdragare DS18DD
Slagskruvdragare WH18DD
2 st Li-ionbatterier BSL1850C
Snabbladdare UC18YFSL
Stapelbar förvaringsväska HSC III

18V - 5.0 Ah

Art. nr. 68000608

Compatible

BOOSTER PACK A2

NYHET

UC18YSL3

2x MULTI VOLT BSL36A18X batteri
1x snabbladdare UC18YSL3

Effekt 1,080 W

18V - 5.0 Ah

36V - 2.5 Ah

Art. nr. 68020923

BOOSTER PACK B2

NYHET

UC18YSL3

2x MULTI VOLT BSL36B18X batteri
1x snabbladdare UC18YSL3

Effekt 1,440 W

18V - 8.0 Ah

36V - 4.0 Ah

Art. nr. 68020017

Vi supportar gärna alla proffs.

Light

	Slagskruvdragare WH18DD 18V	Slagskruvdragare Oil Pulse WHP18DBL 18V
	18V - 140 Nm - 89 dB	18V - 33 Nm - **endast 79 dB!**
Standard tillbehör	Med 2 st 5,0Ah Li-ionbatterier, batteriladdare och stapelbar förvaringsväska HSCII.	Tool only, levereras utan batterier och laddare.
Specifikationer		
Volt	18V	36V
Max moment	140 Nm	33 Nm
Kapacitet standardbult	M5 to M14	M5 to M10
Slagtal obelastad	0 - 4,000 /min.	0 - 2,900 /min.
Varvtal obelastad	0 - 3,200 /min.	0 - 2,800 /min.
Längd	134 mm	136 mm
LED-ljus	Ja	Ja
Lägen	1	3 + självborrande
Ljudtrycksnivå dB(A)	89 dB (A)	79 dB (A)
Slagmekanism	-	Oil Pulse
Vikt utan batteri	0,8 kg	1.0 kg
	Art nr. 68010868	Art nr. 68010870

Tillbehör Slagskruvdragare.

Beskrivning	Antal	Art.nr.
1/4" Phillips impact bit 1-38 mm	3	6751171
1/4" Phillips impact bit 2-38 mm	3	6751172
1/4" Phillips impact bit 3-38 mm	3	6751173
1/4" Pozidrive impact bit 1-38	3	6751176
1/4" Pozidrive impact bit 2-38 mm n	3	6751177
1/4" Pozidrive impact bit 3-38 mm	3	6751178

Slagskruvdragare WH18DE 18V

18V - 175 Nm - 89 dB

Tool only - utan batterier och laddare men med stapelbar förvaringsväska HSC II.

Art nr. 68010881

Slagskruvdragare WH18DC 18V

18V - 210 Nm - 89 dB

Med 2 st 5,0Ah MULTI VOLT-batterier, sanbbladdare och stapelbar förvaringsväska HSC II.

Art nr. 68010880

Slagskruvdragare WH36DC 36V

36V - 215 Nm - 89 dB

Med 2 st 2,5Ah MULT IVOLT-batterier BSL36A18, snabbladdare och stapelbar förvaringsväska HSC II.

Art nr. 68010875

18V	18V	36V
175 Nmm	210 Nm	215 Nm
M5 to M16	M5 to M18	M5 to M18
0 - 3,400 /min.	0 - 4,000 /min.	0 - 4,100 /min.
0 - 3,100 /min.	0 - 3,700 /min.	0 - 3,700 /min
120 mm	114 mm	114 mm
Ja	3 LEDs	3 LEDs
1	4 + självborrande	4 + självborrande
89 dB (A)	89 dB (A)	89 dB (A)
-	Triple Hammer	Triple Hammer
0,9 kg	0,9 kg	0,9 kg

Beskrivning	Antal	Art.nr.
1/4" Torx impact bit T15-38 mm	3	6751181
1/4" Torx impact bit T20-38 mm	3	6751182
1/4" Torx impact bit T25-38mm	3	6751183
1/4" Torx impact bit T30-38 mm	3	6751184
1/4" Torx impact bit T40-38 mm	3	6751185
21-pcs 1/4" impact bitsbox		6751190

6751190

NYHET

Extrem kraft - upp till 2,400 Nm.

Lossningsmoment 2,400/2,000 Nm

Åtdragningsmoment upp till 1,900 Nm

IP56: skyddar mot damm och överspolning av vatten

Mutterdragare WR36DF och WR36DG

WR36DF: 36V - 3/4" - 2,400 Nm - M10-M36
WR36DG: 36V - 1/2" - 2,000 Nm - M10-M33

Kraftfullt åtdragningsmoment upp till 1 900 Nm (WR36DF) och lossningsmoment upp till 2 400 Nm (WR36DF) | 4 lägen med auto-stopp/auto-slow-funktion | Autostopp-funktionen stoppar verktyget efter en förinställd tid för att förhindra överdragning av bultar | Auto-slow-funktionen minskar hastigheten automatiskt efter lossning av bultar | IP56 för överlägset inträngningsskydd | Ergonomiskt mjukt grepp | Integrerat LED-ljus. **Med 2 st 2,5Ah MULTI VOLT batterier, snabbladdare med kylfläkt och stapelbar förvaringsväska HSC II.**

Compatible
BRUSHLESS
IP56

36V

Finns även som
WR36DF Tool only
Art nr. 68010561
WR36DG Tool only
Art nr. 68010558

Art nr. 68010560

Art nr. 68010563

Mutterdragare WR36DA

36V - 3/4" - M12 - M30 - 3.7 kg

Med 2 st 2,5Ah MULTI VOLT-batterier, snabbladdare med kylfläkt och stapelbar förvaringsväska HSC II.

Lossningsmoment 1.800 Nm

Mycket tålig vid kontinuerligt arbete, slitstark IP-56 klassad

Åtdragningsmoment 1.100 Nm

Art nr. 68010546

36V

Compatible BRUSHLESS IP56

Finns även som
WR36DA Tool only
Art nr. 68010545

Mutterdragare WR36DB

36V - 1/2" - M12 - M30 - 3.7 kg

Med 2 st 2,5Ah MULTI VOLT-batterier, snabbladdare med kylfläkt och stapelbar förvaringsväska HSC II.

Lossningsmoment 1.650 Nm

Mycket tålig vid kontinuerligt arbete, slitstark IP-56 klassad

Åtdragningsmoment 1.050 Nm

Art nr. 68010544

36V

Compatible BRUSHLESS IP56

Finns även som
WR36DB Tool only
Art nr. 68010543

Mutterdragare WR36DE

36V - 1/2" - M10 - M24 - 2.6 kg

Med 2 st 2,5Ah MULTI VOLT batterier, snabbladdare med kylfläkt och stapelbar förvaringsväska HSC II.

Lossningsmoment 1050 Nm

4 varvtal och 4 Auto-stop funktioner för att matcha varje applikation

Åtdragningsmoment 770 Nm

Art nr. 68010549

Krafthylsset 1/2"
10-24 mm | 10 st/frp
66751879

36V

Compatible BRUSHLESS IP56

Finns även som
WR36DE Tool only
Art nr. 68010548

NYHET

Mutterdragare WR36DH

36V

36V - 1/2" - 700 Nm - M10-M20

Med 2 st 2,5Ah MULTI VOLT-batterier, snabbladdare med kylfläkt och stapelbar förvaringsväska HSC II.

Lossningsmoment 700 Nm

Åtdragningsmoment 380 Nm

IP56: skydd mot damm och kraftfulla vattenstrålar

Finns även som
WR36DH Tool only
Art nr. 68010556

Compatible BRUSHLESS IP56

Art nr. 68010555

NYHET

Mutterdragare WR18DH

18V

18V - 1/2" - 600 Nm - M10-M20

Med 2 st 5,0Ah Li-ionbatterier, laddare och stapelbar förvaringsväska HSC II.

Lossningsmoment 600 Nm

Åtdragningsmoment 345 Nm

IP56: skydd mot damm och kraftfulla vattenstrålar

Finns även som
WR36DH Tool only
Art nr. 68010553

Compatible BRUSHLESS IP56

Art nr. 68010552

Konsekvent kraft, kontinuerlig prestanda

Våra batterier är kända för sin exceptionella kraft och drifttid. De är designade för att ge maximal effektivitet och lång drifttid, så att ni som användare ska kunna arbeta längre perioder utan att behöva ladda om

Specifikationer	BSL1820M	BSL1840M	BSL1850C	BSL1850MA	BSL36A18X	BSL36B18X
Volt	18V	18V	18V	18V	36/18V	36/18V
Kapacitet	2.0 Ah	4.0 Ah	5.0 Ah	5.0 Ah	2.5/5.0 Ah	4.0/8.0 Ah
Energi	36 Wh	72 Wh	90 Wh	90 Wh	2x 45 Wh	2x 72 Wh
Batterinivå indikator	Ja	Ja	Nej	Ja	Ja	Ja
Laddningstid med UC18YSL3	20 min.	26 min.	32 min.	32 min.	32 min.	52 min.
Laddningstid med UC18YFSL	35 min.	60 min.	75 min.	75 min.	75 min.	120 min.
Antal celler	5 (1 lager)	5 (1 lager)	5 (1 lager)	10 (2 lager)	10 (2 lager)	10 (2 lager)
Cell storlek (Ø x L)	18 x 65 mm	21 x 70 mm	21 x 70 mm	18 x 65 mm	18 x 65 mm	21 x 70 mm
Dimension (L x B x H)	116 x 76 x 49 mm	134 x 83 x 54 mm	97 x 76 x 71 mm	116 x 76 x 69 mm	118 x 80 x 71 mm	134 x 83 x 77 mm
Vikt	380 g	560 g	550 g	650 g	740 g	1,020 g

NYHET

Överlägsen kraft i en ny mer robust design.

Gummerad undersida för optimalt skydd mot stötar

Skydd i toppklass mot fukt och vatten

Smart batteri som ändrar spänning automatiskt mellan 18 och 36 volt

MULTI VOLT Batterier

36V/18V

Smart batteri som ändrar spänning automatiskt mellan 2 volt-nivåer, 36V (4,0Ah) och 18V (8,0Ah) för att driva alla HiKOKIs verktyg | Smart elektronik säkerställer konstant kommunikation mellan verktyg, batteri och laddare för att förhindra överbelastning, överhettning, överladdning och överurladdning för längsta batteri- och verktygslivslängd | Förbättrad vattenbeständighet för längre livslängd | Gummerad undersida för bättre stöttålighet | Integrerad 4-LED-display visar återstående batteriladdning för att förhindra stillestånd på jobbet | MULTI VOLT-batteri i kombination med 36V MULTI VOLT-verktyg ger en extremt hög effekt på 1.440W och kan jämföras med eldrivet verktyg.

BSL36A18X

Effekt 1,080 W

18V - 5.0 Ah

36V - 2.5 Ah

Art. nr. 68020921

BSL36B18X

Effekt 1,440 W

18V - 8.0 Ah

36V - 4.0 Ah

Art. nr. 60020907

NYHET

Heavy duty, maximal komfort.

UVP: ger låga låga ljud- och vibrationsvärden

Bästa möjliga användarkomfort

Variabel hastighetskontroll

Kombihammare DH3640DA

36V - 9.2 J - SDS-MAX - 40 mm

Två lägen: borrning med slag och mejsling med 12 valbara mejsellägen | UVP: HiKOKIs avancerade antivibrationsteknologi som ger optimal komfort och grepp | RFC: stoppar motorn när kronan överbelastas för att minska vridningen av huvudenheten | Konstant varvtalskontroll ger extra kraft så att motorn kan hålla hastigheten under belastning | Variabel varvtalsreglering| Låsbar brytare | Ergonomiskt mjukt grepp. **Med 2 st 4,0Ah MULTI VOLT-batterier, snabbladdare, sidohandtag, djupanhåll och stapelbar förvaringsväska HSC III**

Compatible
BRUSHLESS
RFC
UVP

Art. nr.68010160

Finns även som
DH3640DA Tool only
Art nr. 68010161

Kombihammare DH3628DA

36V

36V - 3.2 J - SDS-plus - med HEPA Dammkasett

Med 2 st 2,5Ah MULTI VOLT-batterier, snabbladdare, sidohandtag, djupanhåll, komp. dammutsug och stapel. för. väskor HSC II + HSC III.

Compatible
BRUSHLESS
RFC UVP
LED LEVEL

Finns även
DH3628DA
Utan Hepa dammutsugsenhet
Art. nr. 68010155

DH3628DA Tool only
Art nr. **68010156**

Art. nr. 68010154

Kombihammare DH36DPE

36V

36V - 3.2 J - SDS-plus - med HEPA Dammkasett

Med 2 st 2,5Ah MULTI VOLT-batterier, snabbladdare, sidohandtag, djupanhåll, stapelbar väska HSC IV - Komplett dammutsug - stapelbar väska HSC II.

Compatible
BRUSHLESS
RFC UVP

Finns även som
DH36DPE
Utan Hepa dammutsugsenhet
Art nr. 68010147

DH36DPE Tool only
Art nr. 68010146

Art. nr. 68010153

Kombihammare DH1826DA

18V

18V - 3,2 J - SDS-plus med HEPA Dammkasett

2 st 5Ah Li-ionbatterier, laddare, sidohandtag, djupanhåll, komplett dammkassett och och stapel. förvaringsväskor HSC II + HSC III.

Compatible
BRUSHLESS
RFC
LVH

Art nr. 68010157

Kombihammare DH18DPC

18V

18V - 3,2 J - SDS-max med HEPA Dammkasett

2 st 5Ah Li-ionbatterier, laddare, sidohandtag, djupanhåll, komplett dammkassett och och stapel. förvaringsväskor HSC II + HSC III.

Compatible
BRUSHLESS
RFC

Art nr. 68010152

Dammkasett HEPA filter

Passar till DH1826DA/DH3628DA

Komplett med HEPA filter.

HEPA filter med 99,97% filtrerings-förmåga

Art nr. **66379136**

Dammkasett HEPA filter

Passar till DH18DPC/DH36DPE

Komplett med HEPA filter och stapelbar förvaringsväska HSC II.

HEPA filter med 99,97% filtrerings-förmåga

Art nr. 66376972

Med teknik som ger kraft, komfort och säkerhet.

Max. kapacitet betong

	Borrhammare DH18DPB	Borrhammare DH18DPA	Kombihammare DH18DPC	Kombihammare DH1826DA
	18V - 1.3 J - SDS-plus	18V - 1.3 J - SDS-plus	18V - 3.2 J - SDS-plus	18V - 3.2 J - SDS-plus
Standard tillbehör.	Med 2 st 5,0Ah Li-ion-batterier, laddare, sidohandtag, djupanhåll, stapelbar väska HSC II.	Med 2 st 5,0Ah Li-ion-batterier, laddare, sidohandtag, djupanhåll, stapelbar väska HSC II.	Med 2 st 5,0Ah Li-ion-batterier, laddare, sidohandtag, djupanhåll, stapelbar väska HSC IV.	Med 2 st 5,0Ah Li-ion-batterier, laddare, stapelbar förvaringsväska HSC III.
Specifikationer				
Max. kapacitet betong	18 mm	18 mm	26 mm	26 mm
Max. kapacitet stål	13 mm	13 mm	13 mm	13 mm
Max. kapacitet trä	18 mm	18 mm	27 mm	27 mm
Lägen	2	2	3	3
Varvtal obelastad	0-1,080 /min.	0-1,080 /min.	0-950 /min.	0-950 /min.
Slagtal obelastad	0-5,500 /min.	0-5,500 /min.	0-4,300 /min.	0-4,300 /min.
Vibrationsnivå	10.4 m/s²	9.9 m/s²	13.9 m/s²	13.8 m/s²
Skagenergi	1.3 J	1.3 J	3.2 J	3.2 J
Dimension	235 x 84 x 271 mm	249 x 79 x 202 mm	347 x 83 x 270 mm	334 x 91 x 232 mm
Vikt utan batteri	1.6 kg	1.8 kg	2.8 kg	3.1 kg
Vikt med batteri	2.1 kg	2.3 kg	3.5 kg	3.7 kg
	Compatible BRUSHLESS RFC	Compatible BRUSHLESS RFC LVH	Compatible BRUSHLESS RFC	Compatible BRUSHLESS RFC LVH
	Art. nr. 68010141	Art. nr. 68010151	Art. nr. 68010144	Art. nr. 68010158

18V

Varje krävande jobb kräver uppmärksamhet. Vi utvecklar ständigt våra produkter för bättre användarvänlighet, med lägre ljud- och vibrationsnivåer och ergonomisk design för att eliminera risker och förbättra prestanda. Därför är våra borr-/kombihammare kraftfulla och utrustade med smart och avancerad teknik som ger dig kraft, kontroll, komfort och säkerhet.

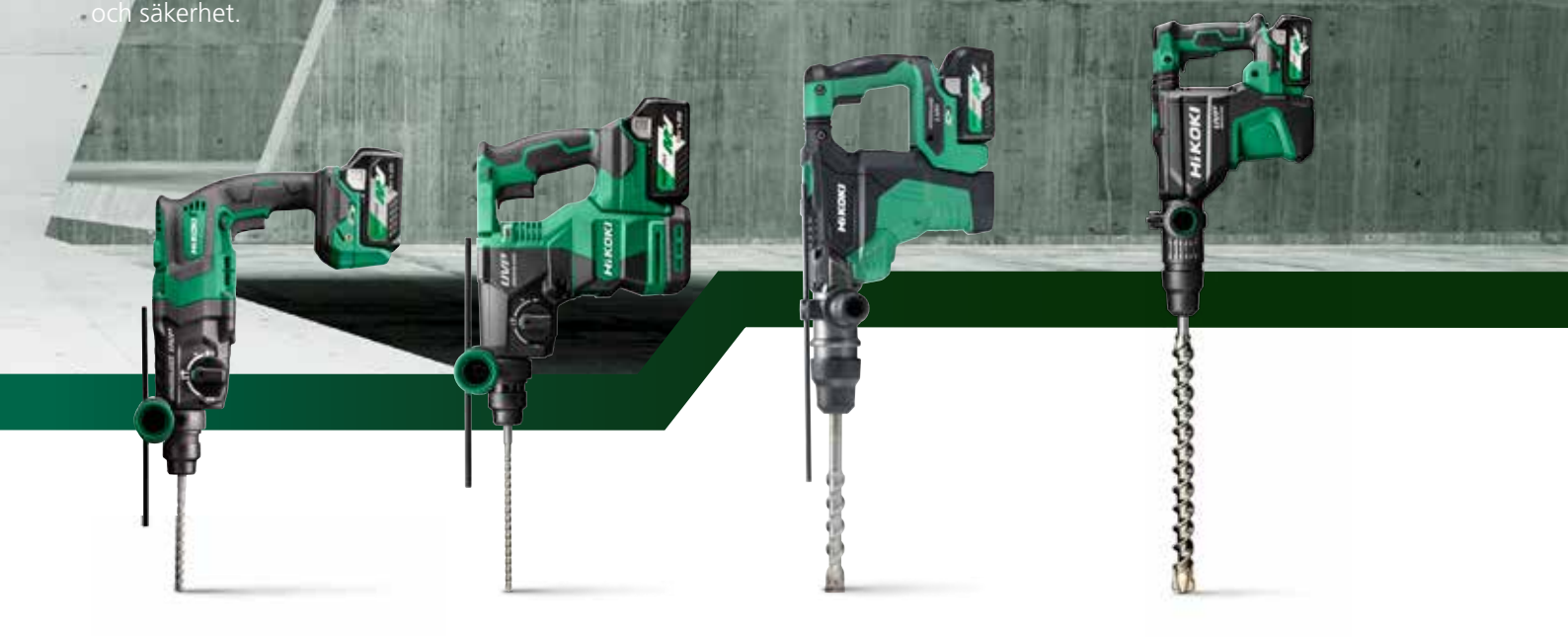

Kombihammare DH36DPE	**Kombihammare DH3628DA**	**Kombihammare DH36DMA**	**Kombihammare DH3640DA**
36V - 3,2 J - SDS-plus	36V - 3,2 J - SDS-plus	36V - 7,1 J - SDS-Max	36V - 9,2 J - SDS-Max
Med 2 st 2,5Ah MULTI VOLT-batterier, snabbladdare, sidohandtag, djupanhåll, -stapelbar förvaringsväska HSC III.	Med 2 st 2,5Ah MULTI VOLT-batterier, snabbladdare, sidohandtag, djupanhåll, -stapelbar förvaringsväska HSC III.	Med 2 st 4,0Ah MULTI VOLT-batterier, snabbladdare, sidohandtag, djupanhåll, -stapelbar förvaringsväska HSC III.	Med 2 st 4,0Ah MULTI VOLT-batterier, snabbladdare, sidohandtag, djupanhåll, -stapelbar förvaringsväska HSC III.
28 mm	28 mm	40 mm	40 mm
13 mm	13 mm	160 mm	160 mm
32 mm	32 mm	32 mm	32 mm
3	3	3	3
0-950 /min.	0-950 /min.	260 -590 /min	250 -500 /min
0-4,300 /min.	0-4,300 /min.	1,420 - 2,860 /min	1,400 - 2,800 /min
12.2 m/s²	12.1 m/s²	11,8 m/s²	10,3 m/s²
3.2 J	3.2 J	7,1 J	9,2 J
347 x 83 x 270 mm	373 x 91 x 238 mm	487 x 104 x 259 mm	499 x 107 x 262 mm
2.9 kg	3.2 kg	6,9 kg	6,4 kg
3.9 kg	3.6 kg	7,9 kg	7,4 kg
MV Compatible BRUSHLESS RFC UVP	MV Compatible BRUSHLESS RFC UVP LED LEVEL	MV Compatible BRUSHLESS RFC LVH	MV Compatible BRUSHLESS RFC UVP
Art. nr. 68010147	Art. nr. 68010155	Art. nr. 68010105	Art. nr.68010160

36V

NYHET

Kombihammare DH40MEY2

230V

230V - 6,8 kg - 9.2 J - 40 mm - SDS-Max

Två lägen: borrning med slag och mejsling med 12 valbara mejsellägen | UVP: HiKOKIs avancerade antivibrationsteknologi som ger optimal komfort och grepp | RFC: stoppar motorn när kronan överbelastas för att minska vridningen av huvudenheten | Konstant varvtalskontroll ger extra kraft så att motorn kan hålla hastigheten under belastning | Variabel varvtalsreglering| Låsbar brytare | Ergonomiskt mjukt grepp **Med djupanhåll, stödhandtag, borrhammarfett och förvaringsväska.**

BRUSHLESS
RFC
UVP

Art. nr: 68101328

Kombihammare DH52MEY

230V

230V - 11,5 kg - 18,8 J - 52 mm - 9,8 m/s² - SDS-Max

Kraftfull med hög avverkning och snabb borrsjunkhastighet | Avancerad antivibrationsteknologi (UVP – User Vibration Protection) | Kolborstfri motor ger längre livslängd och minimalt underhåll för motorn | Låga ljud- och vibrationsvärden | Stort vibrationsdämpande D-handtag | Enkelt «One Click» verktygsbyte. **Med djupanhåll, stödhandtag, borrhammarfett och förvaringsväska.**

BRUSHLESS
AHB
UVP

Art nr. 68101318

Bäst i klassen vid rivningsarbeten

Högsta hållbarhet med den pressgjutna aluminiumkroppen

Optimal arbetskomfort och grepp

Bilhammare H65SB3 / H65SD3

230V - 18.0/20,1 kg - 1,340 W - 37.4 /33,9J - 30/28,5 mm

Mycket hög avverkningskapacitet | UVP – User Vibration Protection | Vibrationsabsorberande ergonomiskt handtag, som reducerar vibrationer med upp till 50%. **Med 360° vridbart sidohandtag, nyckel (M4/M8) och förvaringsväska.**

AHB
UVP

H65SB3

Art nr. 68100711

H65SD3

Art nr. 68100710

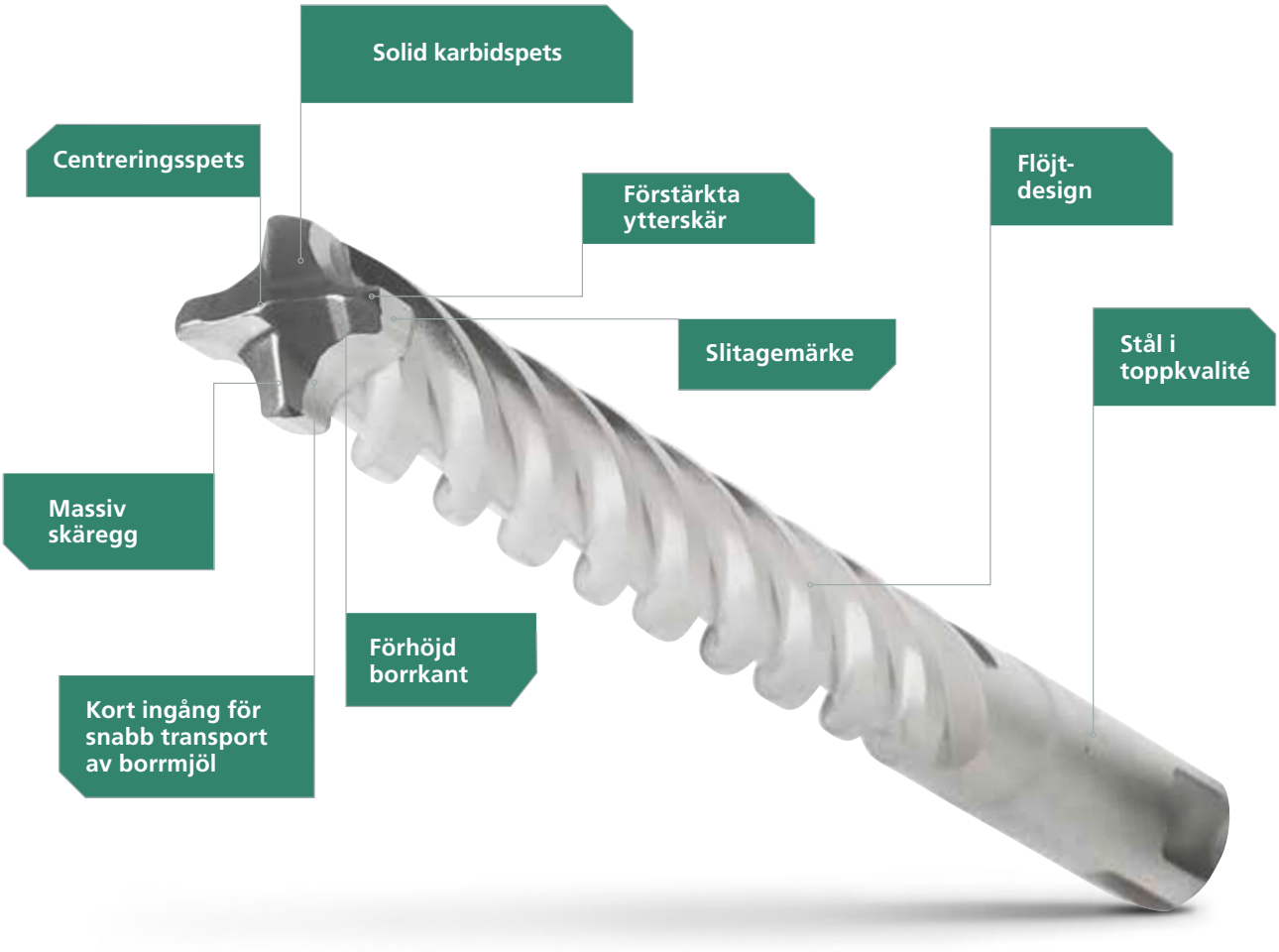

HiKOKI's Hammarborr.

Om våra Proline hammarborr.
HiKOKIs hammarborr för betong är tillverkade i Tyskland. Genom att använda mycket avancerade mjukvara uppfyller vi de högsta standarderna och krav när det gäller effektivitet, noggrannhet och hållbarhet. Vi utvecklar och förbättrar produkternas prestanda kontinuerligt och i vårt sortiment har vi utvecklat ett komplett utbud av tillbehör för alla hammarborrapplikationer.

SDS-plus och SDS-max.
På HiKOKI erbjuder vi ett komplett sortiment av hammarborrar, så att du alltid kan hitta rätt borr för din applikation. Våra borr finns i fem olika versioner: SDS-plus för vanlig borrhammare, SDS-max för större borrhammare eller 13, 19 mm sexkant och splinefäste.

PGM-certifiede hammarborr.
SDS-serien av HiKOKI är certifierad av PGM Masonry Drill Bit Certification Board i Tyskland. Det garanterar att produkterna kan användas för säker förankring i betong och murverk. Toleranserna är skräddarsydda för metall-, gjutna- och plastankare med ett Europeiskt tekniskt godkännande (ETA). Hammarborr med PGM-märkning uppfyller även strikta kriterier avseende diameter på hårdmetallspetsen, den symmetriska lödningen och borrarnas koncentricitet. Med PGM-certifiering kan du lita på geometriskt exakta hål, solid förankring och bästa resultat.

Våra SDS-plus borrar.

	Profil 4-skär			Profil 2-skär
Diameter	5-12 mm	11-16 mm	18-32 mm	4-26 mm
Form av hårdmetallspets	FCH			
Centreringsspets	Ja			Ja
Flöjtdesign	multiräfflad			multiräfflad
För armeringsjärn	rekommenderas			lämplig
Dimensionell noggrannhet	***			**
Borrhastighet	**			**
Varaktighet	***			**
Vibrationsabsorbering	***			**
Kraftöverföring	***			***
Tillverkad i	Tyskland			Tyskland
PGM godkänd	ja			ja
Passar till elverktyg	2-4 kg			2-4 kg
Applikation	Lämplig för användare som kräver en lång hållbarhet och stöter på mycket armeringsjärn och sten i hård betong. Borrar snabbt och mycket hållbar.			Lämplig för normal betongborrning. Borrar snabbt och håller länge.

Våra SDS-max borrar.

	Helkarbidspets	Profil 4-skär	Profil 2-skär	Semi Profil 2-skär
Diameter	12-32 mm	16-52 mm	12-15 mm	14-40 mm
Form av hårdmetallspets	FCH			
Centreringsspets	ja	ja	ja	nej
Flöjtdesign	4-spiral	4-spiral	multiräfflad	standard
För armeringsjärn	rekommenderas	rekommenderas	lämplig	no
Dimensionell noggrannhet	***	***	**	*
Borrhastighet	**	**	***	*
Varaktighet	***	***	**	*
Vibrationsabsorbering	***	***	***	*
Kraftöverföring	***	***	***	*
Tillverkad i	Tyskland	Tyskland	Tyskland	Tyskland
PGM godkänd	ja	ja	ja	ja
Passar till elverktyg	5-12 kg	5-12 kg	5-10 kg	4-8 kg
Applikation	Lämplig för användare som kräver en lång hållbarhet och stöter på mycket armeringsjärn och sten i hård betong. Borrar snabbt och mycket hållbar.		Lämplig för normal betongborrning. Borrar snabbt och håller länge.	Lämplig för sporadisk betongborrning.

NYHET

Perfekt kontroll. Exakta skarpa resultat.

Verktygslöst byte av sågblad

Pendelinställning i 4 steg

Robust basplatta i aluminium

Sticksåg CJ18DB

18V - 135 mm

18V

Enkelt verktygslöst byte av sågblad | Ergonomiskt, smalt gummerat grepp | Robust bottenplatta i aluminium med 45° fasjustering åt vänster och höger för olika applikationer | Integrerat LED-ljus för fri sikt över markeringen och arbetsytan | Variabel hastighet | Pendelinställning i 4 steg för snabba skär i olika material | Motorbroms för säkrare användning. **Med 2 st 5Ah Li-ionbatterier, laddare, splitterskydd, säkerhetsskydd, nyckel, utsugsadapter och stapelbar förvaringsväska HSCII.**

Compatible

Finns även som
CJ18DB Tool only
Art nr. 68011122

Sticksågblad set 10 st.
6750049

Art. nr. 68011121

Sticksåg CJ18DA

18V

18V - 135 mm

Stark motor och hög sågkapacitet | Med gummerat ergonomiskt och glidsäkert grepp | Enkelt, snabbt och verktygsfritt bladbyte (universalfäste) | Elektronisk hastighetsreglering | Motorbroms för säkrare användning. **Med 2 st 5,0 Ah Li-ionbatterier, laddare och stapelbar förvaringsväska HSCIII.**

Mycket effektiv spånfläkt

Pendelfunktion 4-steg

Compatible

Art nr. 68011120

Finns även som
CJ18DA Tool only
Art nr. 68011121

Sticksåg CJ36DB

36V

36V - 160 mm

Stark motor och hög sågkapacitet | Återfjädrande brytare på båda sidor | Enkelt, snabbt och verktygsfritt bladbyte (universalfäste) | Variabel hastighet och "auto-läge" för kontrollerat startläge | Effektiv spånblås håller såglinjen ren LED-belysning med ON/OFF-funktion. **Med 2 st 2,5Ah MULTI VOLT-batterier, snabbladdare, sticksågblad, splitterskydd, säkerhetsskydd, nyckel, utsugsadapter och stapelbar förvaringsväska HSCII.**

Ergonomisk design för smidig hantering

Pendelfunktion 4-steg

Compatible

BRUSHLESS

Art nr. 68011114

Finns även som
CJ36DB Tool only
Art nr. 68011115

Bandsåg CB3612DA

36V

36V - 127 x 120 mm

Stor kapacitet 127 x 120 mm | Variabel hastighet | Auto mode för automatisk styrning av hastighet beroende på belastning | Verktygslöst byte av sågblad | Stor krok för smidig förvaring och upphängning. **Tool only - utan batteri och laddare, men med nyckel och bandsågblad.**

Stor kapacitet 127 x 120 mm

Högsta kaphastigheten i sin klass

Variabel hastighet

Compatible BRUSHLESS

Art. nr. 68011051

Cirkelsåg metall CD3605DA

36V

36V - Ø125 mm - 46 mm kapdjup

Kraftfull och flexibel 36V cirkelsåg med kompakt maskinkropp och varvtal som är anpassat för kapning i metall | Med Power och Silent mode | LED-belysning med 3 lägen | Överbelastningsskydd och skydd mot "kick-back" ger ökad säkerhet. **Tool only - utan batteri och laddare, men med stapelbar förvaringsväska HSC II.**

För metall

Mjukstart för exakt start på såglinjen

Kraftfull och flexibel

Compatible BRUSHLESS

Art. nr. 68010925

Cirkelsåg metall CD3605DB

36V

36V - Ø150 mm - 58 mm kapdjup

Marknadens mest kraftfulla och snabbaste cirkelsåg för metall | 58 mm skärdjup för en mängd olika material, såsom sandwichpaneler, installationsskenor och rör med mera | Raka och exakta skär med rena kanter | Snabbstoppande elektrisk motorbroms för hög användarsäkerhet | Utrustad med en lättömd spånuppsamlare för en ren och säker arbetsplats. **Tool only - utan batteri och laddare, men med stapelbar förvaringsväska HSC II.**

Marknadens kraftfullaste cirkelsåg för metall

Enastående kapdjup 58 mm

Exakta och raka skär

Compatible BRUSHLESS

Sågklinga för metall 125x1.2x20 T40
60354998

Sågklinga för metall 150x1.6x20 T34
66379236

Art. nr. 68010932

36V

NYHET

Cirkelsåg C3606DB

36V - Ø165 mm - 66 mm kapdjup

Utrustad med "Deep Cut" Teknologi för högre kapdjup med standardsågblad | Kompakt med centrerat grepp och stort främre handtag, gör den mycket enkel att arbeta med | Hög faskapacitet från-5° till 45°för ett brett spektrum av applikationer | Optimal sikt över sågklingan från båda sidor Pressgjutet sågbord i nickelpläterad aluminium ger stabilitet och hållbarhet | Effektiv, hög dammuppsamling. **Med 2 st 2,5Ah MULTI VOLT-batterier, snabbladdare, sågblad, guide, nyckel och stapelbar förvaringsväska HSC IV.**

Compatible BRUSHLESS

Utrustad med "Deep Cut" Teknologi

Hög faskapacitet från -5° till 45°

Optimal sikt över sågklingan

Art. nr 68010937

Finns även som
C3606DB Tool only
Art nr. 68010938

18V

NYHET

Cirkelsåg C1806DB

18V - Ø165 mm - 66 mm kapdjup

Utrustad med "Deep Cut" Teknologi för högre kapdjup med standardsågblad | Hög faskapacitet från-5° till 45° för ett brett spektrum av applikationer | Optimal sikt över sågklingan från båda sidor Motorbroms och kickback funktion för din säkerhet | Kompakt med låg vikt för maximal komfort. **Med 2 st 5,0AH Li-ionbatterier, laddare, cirkelsågblad nyckel, parallellanslag och stapelbar förvaringsväska HSC IV.**

Hög faskapacitet från -5° till 45°

Optimal sikt över sågklingan

Motorbroms och kickback funktion

Finns även som
C1806DB Tool only
Art nr. 68010936

Compatible BRUSHLESS

Art. nr 68010935

Exakta snitt i alla typer av trä.

40-50 mm

Tillbehör Cirkelsåg.

Sågklinga för trä 165x1.6x20 T24
60355033

Sågklinga för trä 185x30 Z24
4100021

Sågklinga för trä 125x1,2 T4
60354999

Sågklingsset 165x1.6x20 T16,24,40
60355022

	C18DBL	C3605DA
Standard tillbehör	Med 2 st 5,0AH Li-ion batterier, cirkelsågblad nyckel, parallellanslag, laddare och stapelbar förvaringsväska HSC III.	Med 2 st 2,5Ah MULTI VOLT-batterier, snabb-laddare, sidohandtag, djupanhåll, stapelbar förvaringsväska HSC III. .
Specifikationer		
Volt	18V	36V
Varvtal obelastad	5,000 rpm	5,000 rpm
Klingdiameter	125 mm	125 mm
Håldiameter	20 mm	20 mm
Max. geringsvinkel	45°	45°
Max. fasvinkel	-	-
Kapdjup 90°	47 mm	47 mm
Kapdjup 45°	30 mm	30 mm
"Deep Cut Technology"	Ja	Ja
Mjukstart	Ja	Ja
Kickback funktion	Ja	Ja
Broms	Ja	Ja
Spindellås	Ja	Ja
Kling sida	Höger	Höger
Dimension	280 x 168 x 237 mm	277 x 176 x 236 mm
Vikt med batteri	2.7 kg	3.0 kg
	Compatible BRUSHLESS	Compatible BRUSHLESS
	Art. nr. 68010915	Art. nr. 68010929

Vår innovativa "Deep Cut Technology" låter dig nå myckethögre kapdjup än med jämförbara cirkelsågar. Vårt breda sortiment erbjuder olika kapdjup och funktionermen alla har en sak gemensamt: Power.

60-66 mm

50-60 mm

NYHET

NYHET

C1806DA	C1806DB	C3606DB	C3607DA
Med 2 st 5,0Ah Li-ion batterier, laddare, cirkelsågblad, paralell-anhåll, nyckel, utsugs-adapter, stapelbar förvaringsväska HSC IV.	Med 2 st 5,0AH Li-ion batterier, cirkelsågblad nyckel, parallellanslag, laddare och stapelbar förvaringsväska HSC IV.	Med 2 st 2,5Ah MULTI VOLT-batterier, snabb-laddare och stapelbar förvaringsväska HSC IV.	Tool Only - utan batteri och laddare men med stapelbar förvaringsväska HSC IV.
18V	18V	36V	36V
3,800 rpm	4,500 rpm	5,600 rpm	4,300 rpm
165 mm	165 mm	165 mm	185 mm
20 mm	20 mm	20 mm	30 mm
45°	45°	45°	45°
-	-5°	-5°	-
57 mm	66 mm	66 mm	62 mm
38 mm	45 mm	45 mm	47.5 mm
-	Ja	Ja	-
-	Ja	Ja	Ja
-	Ja	Ja	Ja
Ja	Ja	Ja	Ja
Ja	Ja	Ja	Ja
Höger	Höger	Höger	Höger
291 x 212 x 267 mm	285 x 188 x 263 mm	285 x 188 x 265 mm	318 x 204 x 267 mm
3,5 kg	3.3 kg	3.4 kg	4.3 kg
Compatible	Compatible BRUSHLESS	Compatible BRUSHLESS	Compatible BRUSHLESS
Art. nr. 68010931	Art. nr. 68010935	Art. nr. 68010937	Art. nr. 68010920

Kap-/gersåg C3607DRA

36V

36V - Ø185 mm

185 mm klinga, maxkapacitet 67x263 mm snitt. Utrustad med lasermarkör. Mycket låg ljudnivå. **Tool only - utan batteri och laddare.**

Effektiv och snabb, med lika hög kapacitet som en nätdriven såg

Kan placeras vid vägg

Compatible BRUSHLESS

Art nr. 68011505

Bordssåg C3610DRJ

36V

36V - Ø255 mm - 79 mm kapdjup vid 90°

Smidig, effektiv bordssåg med hög sågkapacitet och bordsförlängning som ger stor stödyta | Enkel justering av kapdjup och gervinkel | Utrustad med mjukstart och motorbroms. **Tool only med geringsreglage, klingskydd, parallellanslag, utdragbart materialstöd, blocknycklar, insexnycklar och sågklinga.**

Drivs av MULTI VOLT batteri eller hybridadapter

Bordsförlängning som ger stor stödyta

Compatible BRUSHLESS

Art nr. 68011600

Bordssåg C10RJ

230V

230V - Ø255 mm - 79 mm kapdjup vid 90°

Kraftfull 1,500 W motor | Gervinkel 0⁰- 45⁰ | 880 mm klyvbredd | Med nödstopp | Överbelastningsskydd | Enkel justering av stöd och geringsvinkel | Stabilt och hållbart ihopfällbart sågbord med hjul. **Med geringsreglage, klingskydd, parallellanslag, utdragbart materialstöd, 2 st blocknycklar, insexnycklar samt ihopfällbart sågbord med hjul.**

Enkel att förvara, transportera och använda

Varvtal 4,500/min. ger snabb sågprestanda

Sågbord ingår

Art nr. 68101200

Sågbord UU240F för kap-/gersåg

Klarar upp till 181 kg.

Justerbara materialstopp | Tot. längd utfällt 2430 mm | Tot dim. hopfällt 1290x305x235x mm | Vikt 22,7 kg. **Med stödrullar, monteringsfästen och tvärstag i stål.**

För kap-/gersågar upp till 12"

Snabbkopplingar för enkelt montage

Art nr. 4100090

Sågbord för C3610DRJ

Med handtag och stora hjul.

Tot. längd utfällt 1153x921x890 mm | Tot. dim. hopfällt 1117x651x455 mm | Max belastning 100 k | Vikt 13,5 kg

Smidig och lätt att transportera

Med handtag och stora stödhjul

Art nr. 66376510

Sågbord 015

Funktionell design och hög kapacitet.

Justerbara materialstopp | Tot. längd utfällt 2900 mm | Tot dim. hopfällt 141 x 29 x 23 cm | Vikt 21.5 kg

Universalfästen som passar de flesta förekommande kap- och gersågar

Art nr. 83010050

Sågbord 010

Hopfällbart för lätt transport.

Justerbara materialstopp | Tot. längd utfällt 3750 mm | Tot dim. hopfällt 180 x 28 x 25 cm | Vikt 18.0 kg

Universalfästen som passar de flesta förekommande kap- och gersågar

Art nr. 83010051

36V Adapter

ET36A

Fungerar i alla 36V MULTI VOLT verktyg | Max kraftuttag 2000W | Sladd justerbar i 90 gr | Total sladdlängd 6 m (4+2 m) **Komplett med batteriadapter och transformator med totalt 6m sladd.**

Med ET36A blir din 36V MULTI VOLT-maskin en hybrid, där du väljer själv om du ska köra på batteri eller sladd

Compatible

Art nr. 68020454

NYHET

Precision och kraft.

Ultrakompakt med låg vikt

Lägst vibrationer i sin klass

4 inställbara hastighetslägen

Tigersåg CR18DMA

18V - 29 mm slaglängd

18V

Finns även som
CR18DMA Tool only
Art nr. 68011027

Snabb och ultrakompakt med låg vikt, för hög flexibilitet och enkel hantering i trånga utrymmen och arbete över huvudet | Lägst vibrationer i sin klass tack vare antivibrationsteknologi UVP för maximal användarvänlighet | 4 inställbara hastighetslägen och variabel brytare för rätt hastighet för varje applikation| Snabbfäste för sågblad. **Med 2 st 4Ah Li-ionbatterier, laddare, tigersågblad (kurvat) och stapelbar förvaringsväska HSC III.**

Compatible
BRUSHLESS
UVP

Tigersågbladsats
12 st.
6752049

Art. nr. 68011028

Tigersåg CR36DA

36V

36V - 32 mm slaglängd - 4.6 kg

Med 2 st MULTI VOLT-batterier, snabbladdare med kylfläkt, tigersågblad och förvaringsväska.

Pendelfunktion för extra snabba skär

4 inställbara hastigheter

Compatible BRUSHLESS UVP

Art nr. 68011018

Finns även som
CR36DA Tool only
Art nr. 68011017

Tigersåg CR18DBL

18V

18V - 32 mm slaglängd - 3.4 kg

Med 2 st 5,0Ah Li-ionbatterier, laddare, tigersågblad, nyckel och förvaringsväska.

Variabel hastighetskontroll

Elektronisk varvtalsreglering i 3-steg

Compatible BRUSHLESS LVH

Art nr. 68011015

Finns även som
CR18DBL Tool only
Art nr. 68011014

Tigersåg CR18DB

18V

18V - 29 mm slaglängd - 3.7 kg

Med 2 st 5,0Ah Li-ionbatterier, laddare, tigersågblad och förvaringsväska.

Pendelfunktion för extra snabba skär

Compatible

Art nr. 68011024

Tigersåg CR18DA

18V

18V - 13 mm slaglängd - 1.7 kg

Med 2 st 5,0Ah Li-ionbatterier, laddare, tigersågblad och stapelbar förvaringsväska HSC II.

Compatible

Art nr. 68011022

Multiverktyg CV18DBL

18V

18V - Starlock/OIS - 2.0 kg

Med 2 st 5,0Ah Li-ionbatterier, tillbehörsset (9 blad, slipplatta + papper) och stapelbar förvaringsväska HSC II.

Compatible BRUSHLESS

Art nr. 68014001

Tillbehör till:

Kap-/ gersåg. 30 mm håldiameter.

Beskrivning	T	Dimension	Antal	Art nr.
Sågklinga	40	190X2,0 mm	1	60355013
Sågklinga	24	216x2,3 mm	1	60355014
Sågklinga	48	216x2,3 mm		60355015
Sågklinga	60	216x2,3 mm		60355016
Sågklinga aluminium	60	216x2,8 mm		60350071
Sågklingsset	24/48/60	216 mm		60350094

Sågklinga Ø165 mm. 30 mm håldiameter.

Beskrivning	T	Dimension	Antal	Art nr.
TCT sågklinga, trä	24	165x2,0 mm	1	60355003
TCT sågklinga, trä	40	165x2,0 mm	1	60355004
TCT Sågklingssets x 3	14/24/40	165x2,0 mm	1	60350092

Sågklinga Ø255 mm. 30 mm håldiameter.

Beskrivning	T	Dimension	Antal	Art nr.
TCT sågklinga, trä	24	255x2,4 mm	1	4100023
TCT sågklinga, trä	48	255x2,4 mm	1	4100024
TCT sågklinga, trä	60	255x2,4 mm	1	4100025
TCT sågklinga, trä/alu	80	255x2,4 mm	1	4100026

Multiverktyg.

Beskrivning	Antal	Art nr.
Multiverktygsblad set, Starlock	3	66782793
Multiverktygsblad set, Starlock	6	66782794

Fräsbits.

Beskrivning	Antal	Art nr.
Frässtålset 6 mm	12	66711016
Frässtålset 8 mm	12	60500507
Frässtålset 12 mm	4	66711012

Sticksågsblad.

Beskrivning	Antal	Art nr.
Sticksågblad trä/med	5	66750019
Sticksågblad trä/grov	5	66750043
Sticksågblad trä/fin	5	66750038
Sticksågblad metall/med	5	66750040
Sticksågblad sats	10	66750049

Tigersågsblad.

Beskrivning	TPI	Dimension	Antal	Art nr.
RPD40B tigersågblad, universal	6-12	200x19x1.25 mm	5	66752024
RM35B tigersågblad, metall/trä	18	150x19x0.9 mm	5	66752013
RCM40B tigersågblad, metall/trä	14	200x19x0.9 mm	3	66752044
RD50B tigersågblad, universal	6	225x22x1.6 mm	3	66752028
RM44B tigersågblad, metall/trä	8-10	225x22x1.6 mm	3	66752021
RPD33B tigersågblad, metall/trä	8-10	225x22x1.6 mm	3	66752043
RM42B tigersågblad, metall/trä	18	225x19x1.6 mm	5	66752014
Tigersågbladset, metall/trä			12	66752049

Handöverfräs M3612DA

36V

36V - 6, 8 och 12 mm fräsbits - 3.8 kg

Kraftfull och effektiv kolborstfri motor för hög hållbarhet och överlägsen avverkningshastighet | Med 6, 8 och 12 mm spännhylsor för användning av alla vanliga fräsar | Ergonomisk handtagskonstruktion för exakt balans och styrning | Funktionellt 2-stegs reglage möjliggör tillfällig låsning för djupjustering | Variabelt varvtal medger arbete i olika material. **Med 2 st 2,5Ah MULTI VOLT-batterier, snabbladdare, stapelbar förvaringsväska HSC IV.**

Kraftfull kolborstfri motor

Med 6, 8 och 12 mm spännhylsor

Compatible BRUSHLESS

Art nr. 68011707

Finns även som
M3612DA Tool only
Art nr. 68011703

Kantfräs M1808DA

18V

18V - 6 och 8 mm fräsbits- 1.7 kg

Mycket hög fräskapacitet | Strömbrytare placerad för enkel nåbarhet och användarkomfort | 6 och 8 mm fräsbits för varierande applikationer | Kolborstfri motor ger hållbarhet och kraftfull arbetsprocess | Enkel och snabb djupjustering | Variabelt varvtal möjliggör justering för olika material | Utsugsadapter ger renare och spånfritt jobb. **Med 2 st 5,0Ah Li-ionbatterier, laddare och stapelbar förvaringsväska HSC III.**

Hög fräsprestanda

Ergonomisk och lätt

6 och 8 mm fräsbits för varierande applikationer

Compatible BRUSHLESS

Art nr. 68011706

Finns även som
M1808DA Tool only
Art nr. 68011705

Excenterslip SV1813DA

18V

18V - Ø125 mm - 11,000 RPM

Liten, lätt och kompakt excenterslip med hög slip-/putseffekt - 11,000 RPM | Variabel hastighet för varje applikation | Ergonomiskt gummibelagt enhandsgrepp med frontplacerad brytare | Låga vibrationer för ett bekvämt arbete | Mycket effektivt dammutsug, lätt att tömma dammpåse går att koppla till dammsugare. **Med 2 st 5,0Ah Li-ionbatterier, laddare, dammpåse, utsugsadapter, sandpapper K120 x2 och stapelbar förvaringsväska HSC II.**

11,000 RPM

Effektiv dammuppsamling

Lätt att justera hastigheten

Låga vibrationer och låg vikt

Compatible BRUSHLESS

Art. nr 68016600

Finns även som
SV1813DA Tool only
Art nr. 68016601

NYHET

Överlägsen prestanda.

Kraftfull och effektiv med prestanda som nätdriven

Effektiv slipning även i hörn tack vare ställbart slipband

Längsta driftstid i sin klass

Bandslip SB3608DA

36V - belt size 76 x 533 mm

Kraftfull och effektiv med prestanda som nätdriven bandslip| Variabel hastighet för rätt bandhastighet vid varje applikation | Längsta drifttid i sin klass - obegränsad drifttid med HiKOKI AC/DC adapter ET36A | Effektiv slipning även i hörn tack vare ställbart slipband | Verktygsfritt och enkelt byte och justering av band | Praktisk låsknapp för kontinuerligt arbete.
Med 2 st 2,5Ah MULTI VOLT-batterier, laddare, slipband (K80), dammpåse och stapelbar förvaringsväska HSC III

Finns även som
SB3608DA Tool only
Art nr. 68011017

Compatible BRUSHLESS

Art.nr 68010809

Rakslip GP18DA/GP18DB

18V - Spännchuck 6 mm

Med 2 st 5,0Ah Li-ionbatterier, laddare, spännchuck, 2x nycklar och förvaringsväska.

Kraftfull kolborstfri motor

Optimerade säkerhetsfunktioner

Variabelt varvtal

Fil set 6 mm, 5 st/frp
66780788

Fil set 6 mm, 10 st/frp
66780789

18V

GP18DA

Art nr. 68016501

Finns även som
GP18DA Tool only
Art nr. 68016500

GP18DB
Med dödmansgrepp
Art nr. 68016503

Finns även som
GP18DB Tool only
Art nr. 68016502

Compatible BRUSHLESS

Betongspårfräs CM5MA

230V - 125 mm - 1,900 W

Med 2 diamantkapskivor, mejsel, nyckel, distansbrickor och förvaringsväska.

Skärdjup upp till 40 mm

Perfekt hantering för arbeten i alla riktningar

1,900 W motor ger snabb skärkapacitet

230V

Diamantfrässkiva, dubbel Ø 125x20 mm
4100298

Diamantfrässkiva, trippel Ø 125x30 mm
4100299

Art nr. 68100203

Betongslip GM13Y

230V - 125 mm - 1,900 W

Med bygelhandtag, haknyckel, slipkopp och förvaringsväska.

Justerbart varvtal i 6 steg

Kraftfull motor på 1,900 för snabb och effektiv avverkning

Fjädermonterat borstsystem garanterar utmärkt dammutsug

230V

Diamantslipkopp abrasive Ø125 mm
4100292

PCD slipkopp Ø125 mm
4100293

Diamantslipkopp betong Ø125 mm
4100291

Art nr. 68100308

En ny nivå med våra vinkelslipar.

Light | Medium | Heavy

	Vinkelslip G1813DVE	Vinkelslip G1813DVF	Vinkelslip G3613DVE
Standard tillbehör	Med 2 st 5,0Ah Li-ion-batterier, laddare, stödhandtag och stapelbar förvaringsväska HSC III.	Med 2 st 5,0Ah Li-ion-batterier, laddare, stödhandtag och stapelbar förvaringsväska HSC III.	Med 2 st 2,5Ah MULTI VOLT-batterier, snabbladdare, stödhandtag och stapelbar förvaringsväska HSC III.
Specifikationer			
Skivdiameter	125 mm	125 mm	125 mm
Brytare	Sidobrytare	Paddelbrytare	Sidobrytare
Varvtal obelastad	3,200-8,000 rpm	3,200-8,000 rpm	3,200-10,000 rpm
Spindelgänga	M14	M14	M14
Variabel hastighet	Ja	Ja	Ja
"Drop shut-off"	Ja	-	Ja
LED ljus	-	-	Ja
Stödhandtag i 3 positioner	Ja	Ja	Ja
Mjukstart	Ja	Ja	Ja
Återstartskydd	Ja	Ja	Ja
Kickback	Ja	Ja	Ja
Broms	Ja	Ja	Ja
Auto mode	Ja	Ja	Ja
"Continue to run"	Ja	Ja	Ja
Vibrationsdämpat stödhand.	Ja	Ja	Ja
Spindellås	Ja	Ja	Ja
Verktygslöst sprängskydd	Ja	Ja	Ja
Längd	389 mm	389 mm	389 mm
Greppomkrets	144 mm	155 mm	144 mm
Vikt med batteri	3.0 kg	3.0 kg	3.1 kg
	EQUIVALENT 900 W	EQUIVALENT 900 W	EQUIVALENT 1500 W
	Compatible BRUSHLESS	Compatible BRUSHLESS	Compatible BRUSHLESS
	Art. nr. 68016040	Art. nr. 68016042	Art. nr. 68016031

Snabbspänningsmutter M14 för vinkelslip
66711273

18V

36V och 18V kolborstfria vinkelslipar med en enastående kombination av kraft, säkerhet och användarvänlighet. Utforska och jämför gärna alla funktioner och fördelar.

Vinkelslip G3613DVF	**Vinkelslip G3615DVE**	**Vinkelslip G3615DVF**	**Vinkelslip G3623DA**
Med 2 st 2,5Ah MULTI VOLT-batterier, snabbladdare, stödhandtag och stapelbar förvaringsväska HSC III	Tool Only utan batteri och laddare men med stödhandtag och stapelbar förvaringsväska HSC III.	Tool Only utan batteri och laddare men med stödhandtag och stapelbar förvaringsväska HSC III.	Med 2 st 4,0Ah MULTI VOLT-batterier, snabbladdare, stödhandtag och stapelbar förvaringsväska HSC II.
125 mm	150 mm	150 mm	230 mm
Paddelbrytare	Sidobrytare	Paddelbrytare	Paddelbrytare
3,200-10,000 rpm	3,200-8,000 rpm	3,200-8,000 rpm	5,300 rpm
M14	M14	M14	M14
Ja	Ja	Ja	-
-	Ja	-	-
Ja	Ja	Ja	-
Ja	Ja	Ja	-
Ja	Ja	Ja	Ja
Ja	Ja	Ja	Ja
Ja	Ja	Ja	Ja
Ja	Ja	Ja	Ja
Ja	Ja	Ja	Ja
Ja	Ja	Ja	-
Ja	Ja	Ja	Ja
Ja	Ja	Ja	Ja
Ja	Ja	Ja	Ja
389 mm	389 mm	389 mm	531 mm
155 mm	144 mm	155 mm	148 mm
3.1 kg	3.2 kg	3.2 kg	4.9 kg
EQUIVALENT 1500 W	EQUIVALENT 1500 W	EQUIVALENT 1500 W	
Compatible BRUSHLESS	Compatible BRUSHLESS	Compatible BRUSHLESS	Compatible BRUSHLESS
Art. nr. 68016034	Art. nr. 68016037	Art. nr. 68016038	Art. nr. 68016026

36V

NYHET

Spikverktyg Duplex NR3675DD

36V - 21° - 4,2 kg utan batteri

Duplex spikverktyg med hög prestanda och låg vikt, för bandad dubbelhuvudspik | Snabb med hög kapacitet, upp till 900 spikar per laddning med MULTI VOLT-batteri BSL36A18 | Drivsystem med komprimerad luft ger låg rekyl och ljudnivå | Stabil prestanda oavsett arbetstemperatur eller hög höjd | Hög prestanda och låg vikt, för bandad dubbelhuvudspik.
Tool Only utan batteri och laddare men med stapelbar förvaringsväska HSC IV.

Spik Duplex 21° | Blankt stål | 2000st/förp.
Dimension: 3.3X57/45mm | Art. nr.: 4100441
Dimension: 3.3X70/58mm | Art. nr.: 4100442
Dimension: 3.3X89/77mm | Art. nr.: 4100443

Compatible BRUSHLESS AIR SPRING DRIVE SYSTEM

Art nr. 58010728

Minidyckertverktyg NT1850DA

18V - 0° - 2.4 kg med batteri

Med 2 st 2,0 Ah Li-ion batterier, laddare, panelfot, skyddsglasögon och stapelbar förvaringsväska HSC IV.

Lätt att använda med ergonomiskt grepp

Kompakt med låg vikt

Compatible BRUSHLESS AIR SPRING DRIVE SYSTEM

Finns även som
NT1850 Tool only
Art nr. 58010713

Art nr. 58010707

Stavspikverktyg NR1890DBRL

18V

18V - 50-90 mm - 21°

Med 2 st 5,0Ah Li-ion batterier, laddare och stapelbar förvaringsväska HSC IV.

Kolborstfri motor för mindre slitage och lång livslängd

Unikt "Air Spring Drive System"

Compatible BRUSHLESS AIR SPRING DRIVE SYSTEM

Art nr. 58010721

Finns även som
NR1890DBRL Tool only
Art nr. 58010724

Dyckertverktyg NT1865DA

18V

18V - 25-65 mm - 20°

Tool Only, med panelfot, skyddsglasögon och förvaringsväska HSC IV

Spika i alla vinklar

Hög hastighet

Konsekvent prestanda

Compatible BRUSHLESS AIR SPRING DRIVE SYSTEM

Art nr. 58010712

Dyckertverktyg NT1865DBSL

18V

18V - 25-65 mm - 0°

Med 2 st 3,0Ah Li-ion batterier, laddare, panelfot, skyddsglasögon och stapelbar förvaringsväska HSC IV.

Kolborstfri motor för mindre slitage och lång livslängd

Unikt "Air Spring Drive System"

Compatible BRUSHLESS AIR SPRING DRIVE SYSTEM

Art nr. 58010705

Finns även som
NT1865DBSL Tool only
Art nr. 58010711

	Beskrivning	Dimension	Beläggning	Antal	Art nr.
	För stavspikverktyg NR1890DBCL				
C3	Stavspik 34°- rakbandad, ringad, helskalle	2.8x50 mm	Varmgalvaniserad VGRCCFH	2.000	50070711
	Stavspik 34°- rakbandad, ringad, helskalle	2.8x63 mm	Varmgalvaniserad VGRCCFH	2.000	50070712
	Stavspik 34°- rakbandad, ringad, helskkalle	2.8x75 mm	Varmgalvaniserad VGRCCFH	2.000	50070713
OUTDOOR	Stavspik 34°- rakbandad, ringad, helskalle	3.1x90 mm	Varmgalvaniserad VGRCCFH	2.000	50070716
	För stavspikverktyg NR1890DBCL				
C3	Stavspik 34°- rakbandad, ringad, D-huvud	2.8x50 mm	Varmgalvaniserad VGRCC	2.000	50070701
	Stavspik 34°- rakbandad, ringad, D-huvud	2.8x63 mm	Varmgalvaniserad VGRCC	2.000	50070702
	Stavspik 34°- rakbandad, ringad, D-huvud	2.8x75 mm	Varmgalvaniserad VGRCC	2.000	50070706
OUTDOOR	Stavspik 34°- rakbandad, ringad, D-huvud	3.1x90 mm	Varmgalvaniserad VGRCC	2.000	50070704
	För stavspikverktyg NR1890DBCL				
C3	Stavspik 34°- rakbandad, kammad, helskalle	2.8x50 mm	Varmgalvaniserad VGKCCFH	500	50071011
	Stavspik 34°- rakbandad, kammad, helskalle	2.8x65 mm	Varmgalvaniserad VGKCCFH	500	50071012
	Stavspik 34°- rakbandad, kammad, helskalle	2.8x75 mm	Varmgalvaniserad VGKCCFH	500	50071013
OUTDOOR	Stavspik 34°- rakbandad, kammad, helskalle	3.1x90 mm	Varmgalvaniserad VGKCCFH	500	50071016
	För stavspikverktyg NR1890DBCL				
C3	Stavspik 34°- rakbandad, kammad, D-huvud	2.8x50 mm	Varmgalvaniserad VGKCC	500	50071001
	Stavspik 34°- rakbandad, kammad, D-huvud	2.8x65 mm	Varmgalvaniserad VGKCC	500	50071002
	Stavspik 34°- rakbandad, kammad, D-huvud	2,8 x 75 mm	Varmgalvaniserad VGKCC	500	50071003
OUTDOOR	Stavspik 34°- rakbandad, kammad, D-huvud	3,1 x 90 mm	Varmgalvaniserad VGKCC	500	50071004
	För stavspikverktyg NR1890DBRL				
C4	Stavspik 21°- rakbandad, kammad	2.8x55 mm	Termodiffusion TDKCC	500	50110100
	Stavspik 21°- rakbandad, kammad	2.8x65 mm	Termodiffusion TDKCC	500	50110101
	Stavspik 21°- rakbandad, kammad	2.8x75 mm	Termodiffusion TDKCC	500	50110102
OUTDOOR	Stavspik 21°- rakbandad, kammad	3.1x90 mm	Termodiffusion TDKCC	500	50110103
	För dyckertverktyg NT1865DBSL				
C1	Dyckertspik - rakbandad	1.6x30 mm	Elförzinkad	2.500	50060101
	Dyckertspik - rakbandad	1.6x35 mm	Elförzinkad	2.500	50060102
	Dyckertspik - rakbandad	1.6x40 mm	Elförzinkad	2.500	50060104
	Dyckertspik - rakbandad	1.6x45 mm	Elförzinkad	2.500	50060106
	Dyckertspik - rakbandad	1.6x50 mm	Elförzinkad	2.500	50060107
	Dyckertspik - rakbandad	1.6x60 mm	Elförzinkad	2.500	50060109
INDOOR	Dyckertspik - rakbandad	1.6x65 mm	Elförzinkad	2.500	50060111
	För minidyckertverktyg NT1850DBSL-NT1850DA				
C1	Minidyckert - rakbandad	1.2x20 mm	Elförzinkad	5.000	50060202
	Minidyckert - rakbandad	1.2x25 mm	Elförzinkad	5.000	50060203
	Minidyckert - rakbandad	1.2x30 mm	Elförzinkad	5.000	50060204
	Minidyckert - rakbandad	1.2x35 mm	Elförzinkad	5.000	50060207
	Minidyckert - rakbandad	1.2x40 mm	Elförzinkad	5.000	50060205
INDOOR	Minidyckert - rakbandad	1.2x50 mm	Elförzinkad	5.000	50060206
	För dyckertverktyg NT1865DA				
C1	Dyckertspik 20° - rakbandad	1.6x32 mm	Elförzinkad	2.500	50060552
	Dyckertspik 20° - rakbandad	1.6x38 mm	Elförzinkad	2.500	50060554
	Dyckertspik 20° - rakbandad	1.6x50 mm	Elförzinkad	2.500	50060556
INDOOR	Dyckertspik 20° - rakbandad	1.6x63 mm	Elförzinkad	2.500	50060558

Vad betyder beteckningen?
VG = Varmgalvaniserad TD = Termodiffusion CC = Harsbelagd (cement coating)
R = Ringad K = Kammad FH = Helskalle BL = Blankt stål A4 = Syrafast

Stavspikverktyg NR1890DBCL

18V

18V - 50-90 mm - 34°

Kolborstfri motor ger mindre underhåll och ökad livslängd | Kapacitet ca: 700 spik per laddning (5,0Ah) | Inställbar för enkel eller serieskott och med avfyrningsspärr. **Med 2 st 5,0Ah Li-ionbatterier, laddare och stapelbar förvaringsväska HSC IV.**

Compatible
BRUSHLESS
AIR SPRING DRIVE SYSTEM

Finns även som
NR1890DBCL Tool only
Art nr. 58010725

Art nr. 58010723

NYHET

18V

Slaghammare NH18DSL

18V - 40-90 mm - 34°

Ergonomisk och funktionell design | Gummibelagt grepp som absorberar vibrationer | Magnetisk front för stabil spikning. **Tool Only - utan batteri och laddare.**

Ergonomisk och funktionell design

Magnetisk front för stabil spikning

För lös handspik

Art nr. 58010730

Compatible

Stavspikverktyg 34° NR90AD(S)

50-90 mm - 34°

Mycket bra balans och ergonomi | 34° snedställt magasin i aluminium med enkel bakmatning av spik | Ergonomiskt gummibelagt grepp | Enkelskottsavtryckare med snabb responstid. **Med panelfot, skyddsglasögon och väska.**

Mycket bra balans och ergonomi

Art nr. 58010213

Minidyckertverktyg NT50AE2(T)

16-50 mm - Vikt 1,0 kg.

Minidyckertverktyg för professionellt bruk | Ergonomiskt gummibelagt grepp | Enkel laddning av spik | Kontaktutlösare för optimal säkerhet | Justerbart inslag för spikning med perfekt precision. **Med panelfot, skyddsglasögon och väska.**

Marknadens lättaste

Kontaktutlösare för optimal säkerhet

Art nr. 58010214

NYHET

Prestanda under hög tryck.

Låg vikt i en kompakt design

Kraftfull motor fyller tanken till max på 17 sekunder

Oljefri och kolborstfri motor

Kompressor EC36DA

36V

36V - 9.2 bar - 7.6 L

Lätt och kompakt design | Oljefri | Kolborstfri motor ger mindre underhåll och ökad livslängd | Avtagbart luftfilter | Kraftfull motor fyller på tanken till max. tryck på 9,2 bar inom 17 sekunder | Stor tankkapacitet på 7,6 L | Design helt i metall för bästa hållbarhet. **Tool Only.**

Compatible BRUSHLESS

Art. nr. 58101002

NYHET

Säker på att få en ren och dammfri arbetsplats.

Automatisk filterrengöring

Auto Power-funktion

Utrustad med 3,2 m slang

Industridammsugare RP250YBL 230V

230V - 25L - L class

Eluttag med automatisk på/av-funktion | Filterrengöring under pauser för bibehållen hög sugkraft| Stora och robusta bakhjul | Utrustad med 3,2 m slang (Ø35 mm) | 8 m strömkabel.

Art. nr 68102812

Industridammsugare RP350YBL 230V

230V - 35L - L class

Eluttag med automatisk på/av-funktion | Automatisk filterrengöring under permanent drift| Stora och robusta bakhjul | Utrustad med 3,2 m slang (Ø35 mm) | 8 m strömkabel

Art. nr 68102813

NYHET

Flexibel och exakt rengöring.

Lång drifttid upp till 19 minuter

Enkel reglering av luftflödet

Många möjliga applikationer

Blåspistol RA18DA

18V

18V - "122 m/s - 0.4 kg

Lång drifttid upp till 19 minuter med 5,0 Ah batteri | Variabel hastighet med möjlighet till två fasta inställningar: låg och hög, som växlas genom avtryckaren | Med både blås- och sugfunktion | Med LED-belysning | Kan även användas till att blåsa upp leksaker. **Tool Only med 3 st luftmunstycken och 1 st sugmunstycke samt bälteskrok.**

Compatible BRUSHLESS

Art. nr. 68019001

NYHET

18V

Radio UR18DA

18V - FM/DAB + och Bluetooth

Robust design för de tuffaste arbetsplatserna | Hög volym med mycket bra ljudkvalitet tack vare inställbar equalizer | Lång drifttid på upp till 30 timmar med ett 5,0 Ah Li-ionbatteri | AC-adapter ingår för obegränsad användning | Bakgrundsbelyst display | Automatisk stationssökning. **Med AC-adapter.**

Bakgrundsbelyst display

Exceptionell ljudkvalitet

AC-adapter ingår

Compatible

Art. nr. 68015008

Varmluftspistol RH18DA

18V

18V

Når snabbt en temperaturinställning på upp till 550°C för snabba och krävande applikationer | Tydliga knappar för att justera temperaturen i 10°C steg för obegränsad flexibilitet | Två lufthastigheter för att justera rätt volym till varje applikation | Enkel handsfree mekanism för snabbt munstycksbyte | Lysande LCD-display med information om temperatur och batterinivå | Upp till 20 min användningstid vid 550°C med 5.0Ah batteri. **Tool Only - men med stapelbar förvaringsväska HSC I, munstyckssats: rund, reflektor och bred.**

Hög temperatur upp till 550°C

Enkelt byte av munstycken

Två luftvolymsteg

Compatible

Art nr. 68019100

Finns även som
AC18DA Tool only
Art nr. 68019201

Fogpistol AC18DA

18V

18V - 3,000 N

Tryckkraft 3000N för alla vanliga material | Variabel hastighet och extra hastighetsvred för exakt justerbarhet | Autoreverserande droppspärr funktion | Verktygslöst byte mellan för hållare till patron och foliepåsar | Lätt vridbar 360° hållare för hög flexibilitet. **Med 1 st 2,0Ah Li-ion batteri, laddare, hållare för patron och komplett set för 600ml foliepåse.**

Tryckkraft 3.000N

Variabel hastighet via brytare och vred

Droppspärrs funktion

Compatible

Tillbehör Fogpistol
Tubhållar set 400 ml
66378711

Art nr. 68019203

NYHET

Ljus. Flexibel. Robust.

Justerbar höjd upp till 215 cm

Ljusstyrka upp till 4,000 Lumen

Upp till 17 timmar brinntid

Arbetslampa UB18DG

18V

18V - 4,000 Lumen

Justerbar höjd från 123 till 215 cm för belysning av stora arbetsytor | Tre vridbara LED-lampor för individuell ljusljustering | Lång drifttid upp till 17 timmar (8,0 Ah batteri) för färre batteribyten | IP55 för skydd mot vatten och damm | Hybridfunktion, batteri eller nätdrift för flexibilitet och obegränsad drifttid. **Tool Only med adapter för nätdrift.**

MV Compatible

IP55

Art. nr. 68010419

Arbetslampor.

Arbetslampa UB18DD

18V

18V - 10,000 Lumen

Tool Only med adapter för nätdrift.

Compatible

IP54

Art. nr. 68010416

Arbetslampa Tripod UB18DG

18V

18V - 4,000 Lumen

Tool Only med adapter för nätdrift.

Compatible

IP55

Art. nr. 68010419

Arbetslampa UB18DC

18V

18V - 4,000 Lumen

Tool Only

Compatible

IP65

Art. nr. 68010415

Arbetslampa UB18DB

18V

18V - 2,000 Lumen

Tool Only

Compatible

IP54

Art. nr. 68010414

Arbetslampa UB18DGL

18V

18V - 750 Lumen

Tool Only

Compatible

Art. nr. 68010411

Handhållna Arbetslampor.

Arbetslampa UB18DA

18V

18V - 2,500 Lumen

Tool Only

Compatible

Art. nr. 68010413

Arbetslampa Spotlight UB18DH

18V

18V - 1,250 Lumen

Tool Only

Compatible

Art. nr. 68010420

Arbetslampa Lanterna UB18DF

18V

18V - 750 Lumen

Tool Only

Compatible

Art. nr. 68010418

Ficklampa UB18DE

18V

18V - 250 Lumen

Tool Only

Compatible

Art. nr. 68010417

Arbetslampa UB18DJL

18V

18V - 230 Lumen

Tool Only

Compatible

Art. nr. 68010412

NYHET

36V

Kedjesåg CS3630DC

36V - 300 mm - 3,1 kg

Lättast i klassen för hög flexibilitet | Perfekt balans mellan kedjehastighet och vridmoment för kraftfulla kap utan stopp | Cirka 390 kap per laddning (2Ah batteri) i 50x50 mm lövträ | Bekväm oljeflödesjustering för perfekt smörjning. **Tool Only, utan batteri och laddare.**

Lättast i sin klass

Mekanisk broms

Kraftfulla kap utan stopp

Compatible BRUSHLESS

Art. nr. 69019140

Kedjesåg CS3630DB

36V

36V - 300mm - 4,8 kg

Tool only - med kedja, svärd och svärdskydd.

För avgas- och bullerfritt arbete

Låg vikt ger bättre komfort

Compatible BRUSHLESS

Finns även som
CS3635DB
35 cm svärd
69019137
3080.-

Art. nr. 69019138

Kedjesåg CS1825DC

18V

18V - 250mm - 3,0 kg

Tool only - med kedja, svärd och svärdskydd.

Lättast i sin klass

Mekanisk broms

Compatible BRUSHLESS

Art. nr. 69019139

Tillbehör sågkedja + svärd
14" för CS3635DB 781227
12" för CS3630DB/DC 781226
10" för CS1825DC 781225

Tillbehör sågkedja
14" för CS3635DB 781117
12" för CS3630DB/DC 781116
10" för CS1825DC 781115

Omrörare UM36DA

36V

36V - M14 koppling

Med 1 st 2,5Ah MULTI VOLT, snabbladdare och maskinvisp.

Kapslad konstruktion

Tvåväxlad och variabel hastighet

Compatible BRUSHLESS

Finns även som **UM36DA** Tool only
Art nr. 68011090

Art nr. 68011091

Omrörare UM16VST

230V

1,600 W - M14 koppling

Med Maskinvisp Ø160 mm och förlängare.

Lätt och bekväm med ergonomiskt grepp

Tvåväxlad och variabel hastighet

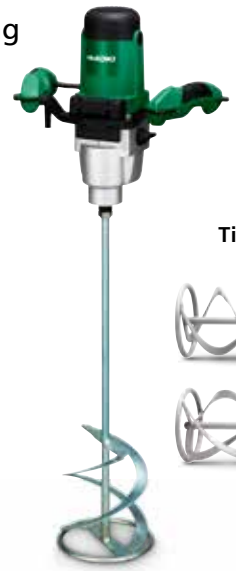

Tillbehör Omrörare

Art nr. 68103001

Betongvibrator UV3628DA

36V

36V

2 hastigheter: Normal och Power mode | Låsbar omkopplare. Stänkskydd skyddar batteri och strömbrytare. **Med 1 st 4, Ah MULTI VOLT-batteri och snabbladdare.**

Hög vibrationsfrekvens ger en effektiv eliminering av luftbubblor i betong och cement

Compatible BRUSHLESS

Finns även som **UV3628DA** Tool only
Art nr. 68011070

Art. nr. 68011071

Högtryckstvätt AW18DBL

18V

18V - 0.5-20 bar - 8 L tankkapacitet

Kraftfull tvätt: 20 bar vattentryck | Variabel tryckkontroll 3 m högtryckslang | 8 l tankkapacitet. **Tool Only med 3 m högtryckslang, spolhandtag och variabelt munstycke.**

Kraftfull tvätt: 20 bar vattentryck

Variabel tryckkontroll

Compatible BRUSHLESS

Skyddat batteri med praktisk indikator.

Art nr. 68103050

Bygg som ett proffs.

36V handhållna klippar och bockmaskiner

En kompakt handhållen klipp- eller bockmaskin, underlättar eftersom du kommer åt mycket bättre och kan klippa eller bocka armeringsstålet överallt och direkt. Med 36V motor och MULTI VOLT-batteri är kapaciteten i det närmaste som nätdrivet.

Alla dessa maskiner har egenskaperna:

- Starka och effektiva
- Kompakta med låg vikt i förhållande till kapacitet
- Lämpar sig väl i trånga utrymmen
- Kolborstfri motor bidrar till hög prestanda, minimalt underhåll och ökad hållbarhet.
- Levereras med MULTI VOLT batteri, vilket ger oslagbar styrka
- Flexibilitet - batteriet passar till 18-voltsverktyg
- Samma laddare till 18-volt och 36-voltverktyg
- Med nätdriven adapter kan du köra batteridrivet som nätdrivet.

BENDOF®

Ta bort sten, berg och betong

Snigamit ®

Spräck utan sprängning. Ljudlöst alternativ för spräckning av sten, berg och betong. Kan användas av alla.

Miljötestad. Ofarliga restprodukter. Svelab nr 199-02188-01.

Utan damm och splitter

Ingen gasutveckling

Miljövänligt alternativ

Finns även **10 kg**
Art nr. 15100010

Art nr: 15100004

Om du ska bygga utomhus, krävs först ett gediget underlagsarbete innan ditt arbete kan starta.
Har du sten, berg eller betong som ska spräckas, har du här en lösning, som inte kräver tillstånd.

Spräckkilar

Spräck sten enkelt själv! Prisvärt verktyg som hjälper dig när du ska spräcka en sten eller bergknalle själv. Borra och spräck!

Kildiameter = minsta diameter på borrhålet.
Varje sats består av kil, 2 st motkilar samt gummibygel.

Artikelnr.	Kildiameter	Killängd
15200000	20 mm	145 mm
15200005	28 mm	200 mm
15200015	34 mm	280 mm
15200020	34 mm	380 mm

Bocknyckel DWH-16/20

180⁰ vridbart bockhuvud i 13 olika lägen.
Justerbar längd mellan 810 - 1295 mm.

Vikt 4,1 kg.

Bockar Ø16 och 20 mm

Art nr: 10400061

36V Armeringsklipp DC16MV

Med vridbart klipphuvud i 360⁰.

Splitterskydd och returventil | Klipphastighet 2 sek. | Vikt 5,8 kg.
Med 2 st BSL36A18 MULTI VOLT-batterier (36V/18V), snabbladdare, stödhandtag, verktygssats och förvaringsväska.

Upp till 380 klipp/laddning

Kapacitet max 16 mm / KS500

BRUSHLESS

Art nr: 10100025

36V Armeringsklipp DC20MV

Med vridbart klipphuvud i 360⁰.

Splitterskydd och returventil | Klipphastighet 4 sek. | Vikt 9,3 kg.
Med 2 st BSL36A18 MULTI VOLT-batterier (36V/18V), snabbladdare, stödhandtag, verktygssats och förvaringsväska.

Upp till 210 klipp/laddning

Kapacitet max 20 mm / KS500

BRUSHLESS

Art nr: 10100026

36V Armeringsklipp NB12MV

Med returventil.

Klipphastighet 2 sek. | Vikt 6,2 kg.
Med 2 st BSL36A18 MULTI VOLT-batterier (36V/18V), snabbladdare och förvaringsväska.

Upp till 330 klipp/laddning

Kapacitet Ø6-12 mm / KS500

BRUSHLESS

Art nr: 10100023

36V Armeringsklipp NB16MV

Med vridbart klipphuvud i 360⁰.

Med returventil | Klipphastighet 2,2 sek. | Vikt 8,7 kg.
Med 2 st BSL36A18 MULTI VOLT-batterier (36V/18V), snabbladdare, sidohandtag och förvaringsväska.

Upp till 330 klipp/laddning

Kapacitet Ø6-16 mm / KS500

BRUSHLESS

Art nr: 10100024

36V Armeringsbock HB16MV

Med vridbart klipphuvud i 360⁰.

Klippkapacitet 6-16 mm | Klipphastighet 2,2 sek. | Vikt 11,4 kg.
Med 2 st BSL36A18 MULTI VOLT-batterier (36V/18V), snabbladdare, stödhandtag, rullar och dorn (10,12,16 mm) och förvaringsväska.

Max armeringshårdhet 490 N/mm²

Kapacitet Ø6-16 mm / KS500

BRUSHLESS

Art nr: 10200016

36V Armeringsklipp/bock VB3616DA

Bockning med olika radier. Variabelt varvtal.

Bockvinkel upp till 180⁰ | Klipphastighet 2,6 sek. | Vikt 18,9 kg.
Med 2 st BSL36A18 MULTI VOLT-batterier (36V/18V), snabbladdare, dorn (62 mm) och förvaringsväska.

Kapacitet Ø10-16 mm / KS500

170 kap / 310 bockningar*

270 kap / 520 bockningar**

** BSL36A18-batteri*
*** BSL36B18-batteri*

BRUSHLESS

Art nr: 16010001

Tool only
16010000

Nordens bredeste sortiment på spikning.

3 starka märkesvaror för komplett sortiment

HiKOKI - Batterispesialisten
Innovation: fokus på ny teknologi
Frihet utan sladdar
Lite underhåll
Ergonomi/HMS

HiKOKI
HIGH PERFORMANCE POWER TOOLS

BASSO - Luft-/gasspesialisten
Original: hög kvalitet,
effektivitet & precision
Driftsäkra
Magnesium - låg vikt

BASSO

MFT - Kompressorer og tilbehør
Proffskvalitet
Användarvänligt
Lite underhåll
Slangar, kopplingar och gaspatroner.

MFT
FORDI ALT HENGER SAMMEN

Unik 3 års garanti - utan krav til registrering.

BASSO

NYHET F4

Upplev känslan i Bassos nya F4 spikverktyg!

Ny modern och tidsriktig design

Den nya F4-serien från Basso består av moderna spikverktyg med en lätt och kompakt magnesiumkropp (40 % lättare än aluminium). Verktygen har förbättrad funktionalitet, perfekt balans, tyngdpunkt och ett ergonomiskt grepp. Verktyget ligger bekvämt i handen och är enkelt och smidigt att arbeta med.

HiKOKI. Driven by Technology.

A17/90-F4
17° STAVSPIKVERKTYG
Art nr. 50010616

Ø 2,80 - 3,30 mm | Längd 50 - 90 mm | Vikt 3,29 kg.

Användningsområde: För användning av plastbandad spik för spikning av byggnadsarbeten, konstruktionsvirke, paneler, tak och golv, förpackningar mm.

A22/90-F4
21° STAVSPIKVERKTYG
Art nr. 50010617

Ø 2,80 - 3,30 mm | Längd 50 - 90 mm | Vikt 3,2 kg.

Användningsområde: Spikning av bjälklag, regelverk, ytterpanel, emballage, pallspikning, m.m.

A34/90-F4
34° STAVSPIKVERKTYG
Art nr. 50010618

Ø 2,80 - 3,80 mm | Längd 50 - 90 mm | Vikt 3,33 kg.

Användningsområde: Spikning av bjälklag, regelverk, ytterpanel, emballage, pallspikning, m.m.

Prisvärd

A22/90-C2 21°
STAVSPIKVERKTYG
Art nr. 50010604

Ø 2,80 - 3,80 mm | Längd 50 - 90 mm | Vikt 3,3 kg.

Användningsområde: Regelverk och bjälklag, stommar, panel, småspikning i hus, emballage, mm.

Gasdrivet

1100 spik per patron

AG17/90-A1
17° STAVSPIKVERKTYG
Art nr. 50010980

Ø 2,80 - 3,30 mm | Längd 50 - 90 mm | Vikt 3,44 kg.

Användningsområde: Bjälklag, regelverk, skråspikning, emballage och pallspikning m.m.

BASSO

Specialdesignad panelfot

Mycket lätt och kompakt

C33/65MC-A1
BESLAGSPIKVERKTYG COIL
Art nr. 50010652

Ø 3,30 - 4,30 mm | Längd 40 - 65 mm | Vikt 2,3 kg.

Användningsområde: Bjälklag, stommar, panel, stickspikning, emballage mm.

Styrstift på fronten av verktyget

BASSO

Mycket kompakt och lätt, väger endast 2,3 kg

C28/65-F1
0º SPIKVERKTYG COIL
Art nr. 50010114

Ø 1,02 - 2,8 mm | Längd 32 - 65 mm | Vikt 2,3 kg.

Användningsområde: Trälådor, pallspikning, emballage, panelspikning och småspikning i hus, m.m.

Effektiva verktyg med runda magasiner.

BASSO

Möter proffsens krav på hög kvalitet.

40% lättare än aluminium
12 Mg
Ekspert på magnesium

Uppfyller proffsens testkrav
1 miljon skjutningar

Optimerad för hårt nordiskt klimat
Frys- och värmetestad

Testad i relation till gällande standarder
Bullertest

Testad i relation till gällande standarder
Vibrations-kontroll

Testad i relation till gällande standarder
Falltest

Alla verktygs funktioner
Funktions-test

Egenkontroll, efterlevnadskontroll och miljöskydd
ISO 14001
Produktions-standarder

BASSO

För 16° plastbandad och stålsvetsad coilspik

C38/90-A4
16° COIL SPIKVERKTYG
Art nr. 50010115

Ø 2,50 - 3,80 mm | Längd 45 - 90 mm plastbandad. 45 - 90 mm stålsvetsad | Vikt 3,0 kg.

Användningsområde: Regelverk och bjälklag, stommar, panel, småspikning i hus, emballage, mm.

BASSO

For ytterkledning

Transparent magasin

C28/65-A1C
16° COIL SPIKVERKTYG
Art nr. 50010108

Ø 2,30 - 2,90 mm | Längd 28 - 65 mm
Vikt 2,0 kg.

Bruksområde: Panelspikring og småspikring i hus. Stikkspikring, emballasje, paller og kasser.

BASSO

För 16° plastbandad och stålsvetsad coilspik

C33/75-A1
16° COIL SPIKVERKTYG
Art nr. 50010110

Ø 2,50 - 3,30 mm | Längd 45 - 75 mm plastbandad. 45 - 75 mm stålsvetsad | Vikt 2,9 kg.

Användningsområde: Regelverk och bjälklag, stommar, panel, småspikning i hus, emballage, mm.

BASSO

För 16° plastbandad och stålsvetsad coilspik

C29/65-C1
16° COIL SPIKVERKTYG
Art nr. 50010113

Ø 2,30 - 2,90 mm |
Längd 32 - 65 mm plastbandad
38 - 65 mm trådsvetsad | Vikt 2,3 kg.

Användningsområde: Regelverk och bjälklag, stommar, panel, småspikning i hus. Decra tak, trälådor, emballage mm.

Arbeta snabbare med spikskruv.

Varje spikskruv kan lätt demonteras (TX15 skruvspår)

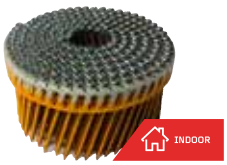

CE
C1

MFT NYHET

Spikskruv 16°.
Elförzinkad för golvspån
Platt huvud med TX15.

33x65 mm
Art nr. 50072013
2400 st/förp.

Passar till:
C29/65-C1 - C33/75-A1 - C38/90-A1

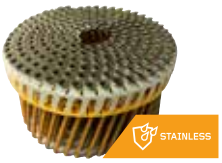

CE
C5

MFT NYHET

Spikskruv 16°. Syrafast A4
för altan (trubbig spets)
TX15

33x65 mm
Art nr. 50072053
2400 st/förp.

Passar till:
C29/65-C1 - C33/75-A1 - C38/90-A1

CE
C4
MFT2000 C4 APPROVED

MFT NYHET

Spikskruv 16°.
MFT2000
för panel TX15

MFT2000 = 2000 timmar saltkarstest

33x48 mm
Art nr. 50072031
2400 st/förp.

33x65 mm
Art nr. 50072033
2400 st/förp.

Passar till:
C29/65-C1 - C33/75-A1 - C38/90-A1

BASSO

C31/45-F4
16º PAPPSPIKVERKTYG
Art nr. 50010406

Ø 3,05 mm | Längd 19 - 45 mm
trådsvetsad | Vikt 2,08 kg.

Användningsområde: Shingel, takpapp, gipsskivor m.m.plater mm.

3-ÅRS garanti

På alla Basso verktyg utan krav på registrering

Varför spikskruvar?

MFT

GÖR JOBBET NÄSTAN 5 GÅNGER SNABBARE ÄN MED VANLIG SKRUV.

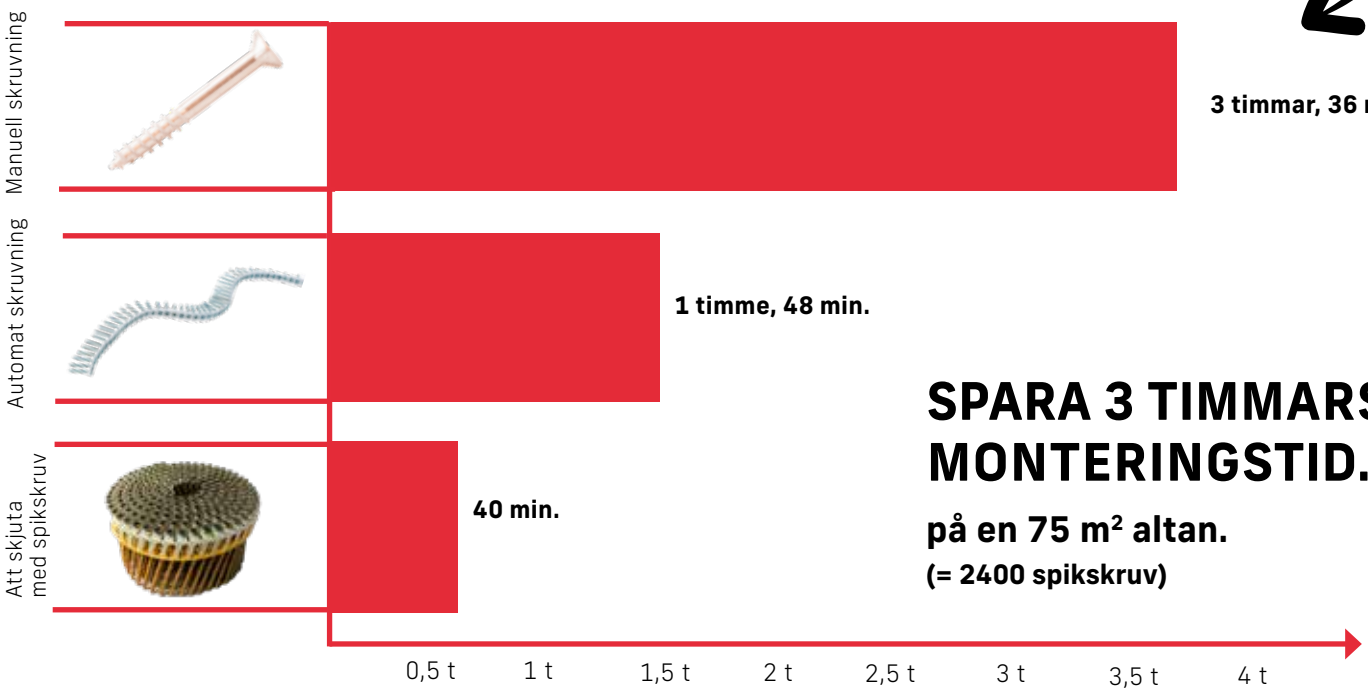

SPARA 3 TIMMARS MONTERINGSTID.

på en 75 m² altan.
(= 2400 spikskruv)

BASSO - en av världens ledare inom spikverktyg.

BASSO

B16/50L-F4
STANDARD DYCKERTVERKTYG
MED LED-LJUS
Art nr. 50010217

Ø 1,60 x 1,40 mm | Längd 20 - 50 mm | Vikt 1,65 kg.

Användningsområde: Invändiga dörr- och fönsterlister, golv- och taklister, tak- väggpanel, möbelsnickring mm.

BASSO

B18/55-F4
MINIDYCKERTVERKTYG
Art nr. 50010216

Ø 1,25 x 1,05 mm | Längd 20 - 55 mm | Vikt 1,3 kg.

Användningsområde: Invändiga dörr- och fönsterlister, golv- och taklister, tak- väggpanel, möbelsnickring mm.

"Non-mark" funktion:
Förhindrar märken efter panelfot på målat trä.

Enkel och smidig

Till list och karm

BASSO

B18/50-A1
MINIDYCKERTVERKTYG
Art nr. 50010205

Ø 1,25 x 1,00 mm | Längd 20 - 50 mm | Vikt 1,25 kg.

Användningsområde: Invändiga dörr- och fönsterlister, golv- och taklister mm.

BASSO

Prisvärd

B16/50L-A1
STANDARD DYCKERTVERKTYG
Art nr. 50010206

Ø 1,60 x 1,40 mm | Längd 20 - 50 mm | Vikt 1,6 kg.

Användningsområde: Invändiga dörr- och fönsterlister, golv- och taklister, tak- väggpanel, möbelsnickring mm.

S500/40L-F4
KLAMMERVERKTYG
Art nr. 50010312

Ø 1,25 x 1,05 mm | Bredd 16 - 40 mm. | Klammerlängd 11 mm (500) | Vikt 1,43 kg.

Användningsområde: Hårda material som spånplatta, vägg- och takskivor. Asfaltsimregnerade skivor mm. Trämaterial utan krav på korrisionsskydd, möbelreparationer mm.

SPECIALANPASSAD PANELFOT
för falsen på MDF/ Hunton-skivor

Specialdesignad panelfot

Lätt och smidig

S500/40LW-A1
KLAMMERVERKTYG
Art nr. 50010303

Ø 1,25 x 1,05 mm | Bredd 11 mm (500) | Klammerlängd 20 - 40 mm | Vikt 1,3 kg.

Användningsområde: Hårda material som spånplatta, vägg- och takskivor. Asfaltsimregnerade skivor mm. Trämaterial utan krav på korrisionsskydd, möbelreparationer mm.

SPECIALANPASSAD PANELFOT
för falsen på MDF/ Hunton-skivor

Reducerar tiden det tar att fästa plast med 70%

S11/16-A1
KLAMMERVERKTYG
Art nr. 50010310

Ø 0,95 x 0,65 mm | Bredd 12,7 mm (8-klammer) | Klammerlängd 6 - 16 mm | Vikt 0,87 kg

Användningsområde: Mjuka material som kartong, tyg, läder, skinn, etc. Även plast, fanér och byggnadsisolering. Lämpad för möbelbeklädnad och möbelreparationer.

Gasdriven

Steglös justering av inslagsdjup

SG500/40-A1
KLAMMERVERKTYG
Art nr. 50010984

Ø 1,25 x 1,05 mm | Bredd: 11 mm (500) | Klammerlängd 16 - 40 mm. | Vikt 2,34 kg.

Användningsområde: För material utan krav på korrosionsskydd såsom spånskivor, MDF/Hunton tak- och väggskivor, asfaltimpregnerade skivor, förpackningar m.m.

Använd gaspatron: 50750065 (30ml/ 80mm)

SPESIALTILPASSET PANELFOT
for falsenpå MDF/ Hunton-plater

Gasdriven

Klammerverktyg för att fästa staket och nät

SG31/40-A1
STÄNGSELKLAMMERVERKTYG
Art nr: 50010982

Ø 2,70 - 3,30 mm | Bredd: 12,8 mm | Klammerlängd 25 - 40 mm | Vikt 3,97 kg.

Användningsområde: För fastsättning av klammer i trä - exempelvis stolpar, reglar, staket mm.

Använd gaspatron: 50750066 (80ml/ 165mm)

MFT
FÖR ATT ALLT HÄNGER IHOP

Kompressorer från MFT

– ett professionellt och driftsäkert val.

MFT

Oljefri - 10 bar

2520/OF - 2,5 HK KOMPRESSOR

Art nr. 53010037

Tankvolym 20 l (2x10 l) | Varvtal 1.400/min | Avgiven luft 240 l/min | Vikt 43 kg.

För drift av tryckluftsdrivna verktyg och utrustning. Perfekt för dyckert- och klammer-, och stavspikverktyg.

54 sek
9 sek
0 bar 8 bar 10 bar

MFT

Oljefri - 8 bar

106/OF - 1 HK KOMPRESSOR

Art nr. 53010043

Tankvolym 6 l | Varvtal 3.500/min
Avgiven luft40 l/min | Vikt 8,4 kg

För drift av tryckluftsdrivna verktyg och utrustning. Perfekt för dyckert- och klammer-, och stavspikverktyg..

46 sek
9 sek
0 bar 7 bar 9 bar

MFT

Slang 1,4", 15 m
Superflexibel soft (-40°)

Art nr. 53020020

Kombikoppling Euro
Nippel Euro | Vikt 1,75 kg

MFT

Slang 3/8", 15 m
Superflexibel soft (-40°)

Art nr. 53020021

Kombikoppling Euro
Nippel Euro | Vikt 2,45 kg

MFT

Slangvinda
Superflexibel 30m 1/4"

Art nr. 53030014

Lett superfleksibel PVC kompressorslange som tåler kaldt miljø.

MFT

Tystgående - 63dB

Oljefri - 8 bar

750/OF - 1 HK KOMPRESSOR

Art nr: 53010034

Tankvolym 9 l | Varvtal 1.380/min |
Avgiven luft 90 l/min | Vikt 22 kg | Tystgående.

För drift av tryckluftsdrivna verktyg och utrustning. Perfekt för dyckert- och klammerverktyg.

45 sek
10 sek
0 bar 6 bar 8 bar

MFT

Tystgående - 68dB

Oljefri - 9 bar

2020/OF - 2 HK KOMPRESSOR

Art nr: 53010036

Tankvolym 18 l (2x9 l) | Varvtal 1.380/min |
Avgiven luft 190 l/min | Vikt 41,5 kg. | Tystgående.

För drift av tryckluftsdrivna verktyg och utrustning. Perfekt för dyckert- och klammer-, och stavspikverktyg.

61 sek
15 sek
0 bar 7 bar 9 bar

FÖR ATT ALLT HÄNGER IHOP

Ny hållbar förpackning

Hållbarhet blir en allt viktigare del i våra liv. Därför har vi bytt förpackning från plast till kartong på våra MFT-boxar. Det gör att vi minskar plastkonsumtionen i samhället med 70 ton per år. Som första leverantör av infästning har vi förpackningar certifierade av FSC. Det garanterar att träet kommer ifrån certifierade skogar med hållbar skötsel. Förpackningen är godkänd av Grønt Punkt Norge och kan återvinnas till nya kartonger. Dessutom är den noggrant testad och fungerar i alla väder.

Välj hållbart – för allt hänger ihop.

När skivor ska fästas.

MFT skruv för bästa montage i gips-, spån- och OSB-skivor.

Laminat-/ MDF skiva mot trä-/stål

LAMINAT/ PANELSKRUV TRÄ-/STÅL

Försänkt huvud - PH2 - Gulkromaterad

Finns i dim: 3,9x25 och 3,9x35

PH2 | C1 | CE 14566 | Borrkap. maks 1,2 mm | Wood | Steel | INDOOR

Spånskiva mot trä

SPÅNSKIVESKRUV

Försänkt huvud - PH2 bitsfäste - Blankförzinkad

Finns i dim: 4,2x35, 4,2x45 & 4,2x55mm.

Finns även som bandad

PH2 | C1 | CE 4592 | Wood | Chipboard | INDOOR

Gipsskiva mot trä

GIPSSKIVESKRUV TRÄ

Försänkt huvud - PH2 bitsfäste - Blankförzinkad

Finns i dim: 3,9x32, 3,9x41 & 3,9x55mm

Finns även som bandad variant.

PH2 | C1 | CE 4592 | Wood | INDOOR

Gipsskiva mot trä/stål

GIPSKRUV KOMBI

Försänkt huvud - PH2 bitsfäste - Blankförzinkad

Finns i dim: 3,9x30, 3,9x40 & 3,9x51mm.

Bandad i dim: 3,9x30 & 3,9x40mm.

PH2 | C1 | CE 14566 | Borrkap. max. 1,2mm | Wood | Steel | INDOOR

Med Hi-Low gänga som är beräknad för montage mot underlag av trä eller stål max 0,9 mm.

Gipsskiva mot stål

GIPSSKIVESKRUV STÅL

Försänkt huvud - PH2 bitsfäste - Svartfosfaterad

Finns i dim: 3,5x25, 3,5x38 & 3,5x51mm

Finns även som bandad variant.

PH2 | C1 | CE 14566 | Borrkap. max. 1,2mm | Steel | INDOOR

OSB-skruv

FIBERGIPS-/OSB SKRUV

Försänkt huvud - PH2 bitsfäste - Blankförzinkad

Finns i dim: 3,9x32. Finns även som bandad variant.

PH2 | C1 | CE | Wood | Steel | INDOOR

Med Hi-Low gänga för montage av fibergips, OSB, Minerit, Fermacell och Plywood mot underlag av trä eller stål max 0,9 mm.

Hårdgips mot trä/stål

HÅRDGIPSSKRUV

Försänkt huvud - PH2 bitsfäste - Svartfosfaterad

Finns i dim: 3,9x32 & 3,9x42. Finns även bandad variant.

PH2 | CE 14566 | Borrkap. max. 1,2mm | Wood | Steel | INDOOR

Reverserad gänga under huvudet ger optimal försänkning. För montering mot underlag av trä eller stål.

2" skruven - Snickarens favorit

Maximal klämkraft

NYHET

Maximal klämkraft med 48 mm frisläpp

Vid montering av 45 mm träreglar mot trä skruvas regeln inte ihop tillräckligt bra mot underliggande regel. Med ett frisläpp på 48 mm skapas maximal klämkraft - regeln blir inte hängande på gängorna.

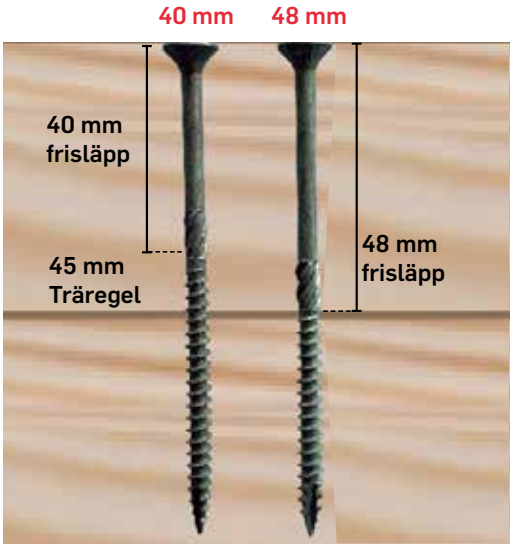

Standard NYHET 2" skruven

5,0 x 90 mm i ask
Frisläpp 48,0 mm

Art. nr. 500290

Huvuddiameter. 10,0
T25
Ant. 100 st/förp.

5,0 x 90 mm i hink
Frisläpp 48,0 mm

Art. nr. 500291

Huvuddiameter. 10,0
T25
Ant. 500 st/förp.

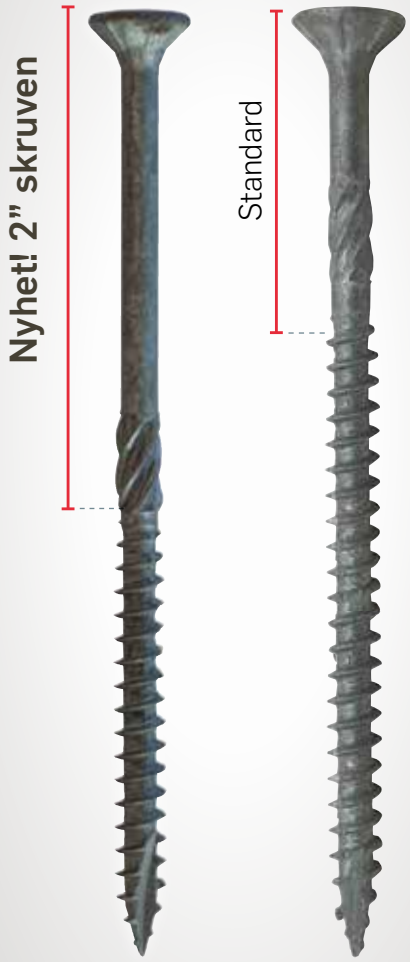

MFT-XLNT
- proffsens bästa val!

- ett säkert val för stomme i nordisk miljö.

Varför är en MFT-skruv XLNT?

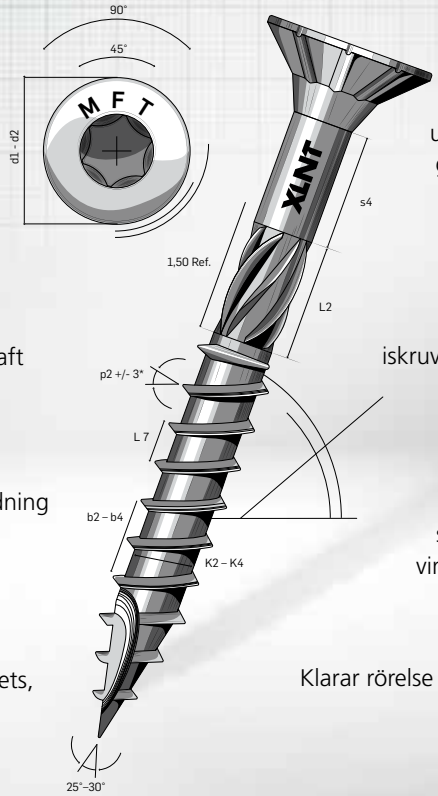

1. TX bitsfäste – optimalt grepp mellan skruv och bits
2. Asymetrisk gänga – skapar hög klämkraft
3. Minimerar sprickbildning och stickor
4. Fibercut och vass spets, hugger direkt
5. Fräsribbor under huvudet ger en slät yta
6. Lågt iskruvningsmoment
7. Klarar skråskruvning/ vinklat montage
8. Klarar rörelse i konstruktion

Finns i specialhärdad kolstål med C4 klass ytbehandling och C5 rostfritt syrafast stål A4

Syrafast A4

MFT XLNT

TRÄSKRUV XLNT
Försänkt huvud - TX spor- Fiberskär

Finns i följande diameter: Ø 3,0, 3,5, 4,0, 4,5, 5,0 & 6,0mm

TX | C5 | CE 14592 | Wood | Chipboard | STAINLESS

MFT XLNT Syrafast A4 träskruv kan användas i aggressiv miljö som t.ex. marin/havs miljö, poolområden utomhus, tryckimpregnerat, lärk, Kebony, Royal, värmebehandlat virke samt alla typer obehandlat trävirke. Används till bärande konstruktioner över och under marknivå, fasader och altaner/terrasser.

Rostfri A2

MFT XLNT

TRÄSKRUV XLNT
Försänkt huvud - TX spor - Fiberskär

Finns i följande diameter: Ø 3,0, 3,5, 4,0, 4,5, 5,0 & 6,0mm

TX | C4 | CE 14592 | Wood | Chipboard | STAINLESS

MFT XLNT Rostfri A2 träskrue kan användas i utomhusmiljö t.ex. tryckimpregnerat trä samt alla typer obehandlat trävirke. Används till bärande konstruktione, fasader, terrasser.

MFT XLNT Succén fortsätter!

Smart design och produktionsteknologi:

Gängform, design, prestanda utvecklat för XLNT är också lämpat för Syrafast stål A4 och Rostfritt stål A2. Produkterna är utvecklade för att möta krav på prestanda och funktion anpassat för det nordiska klimatet. Genom avancerad produktionsprocess säkrar vi att produktkvaliteten är mycket hög och att MFT XLNT är ett säkert val vid infästning i trä både utomhus och inomhus.

MFT XLNT

BÄSTSÄLJARE

Extrem klämkraft

MFT2000

OUTDOOR

TRÄSKRUV WAF XLNT
Stort huvud - TX bitsfäste - Fiberskär

Finns i följande diameter:
Ø 6,0, 8,0 & 10,0 mm

TX | C4 | CE 14592 | Wood | Chipboard

MFT XLNT

BÄSTSÄLJARE

Extrem klämkraft

MFT2000

OUTDOOR

TRÄSKRUV HEX XLNT
Sexkantshuvud - TX bitsfäste - Fiberskär

Finns i följande diameter:
Ø 6,0, 8,0 & 10,0 mm

TX | C4 | CE 14592 | Wood | Chipboard

MFT XLNT

BÄSTSÄLJARE

MFT2000

OUTDOOR

TRÄSKRUV XLNT
Försänkt huvud - TX spor - Fiberskär

Finns i följande diameter:
Ø 4.0, 4.5, 5.0, 6.0 & 8.0mm.

TX | C4 | CE 14592 | Wood | Chipboard

NYHET

TRÄSKRUV XLNT
ROSTFRI SYRAFAST A4
Försänkt huvud - TX spor - Fiberskär

STAINLESS

Syrafast A4

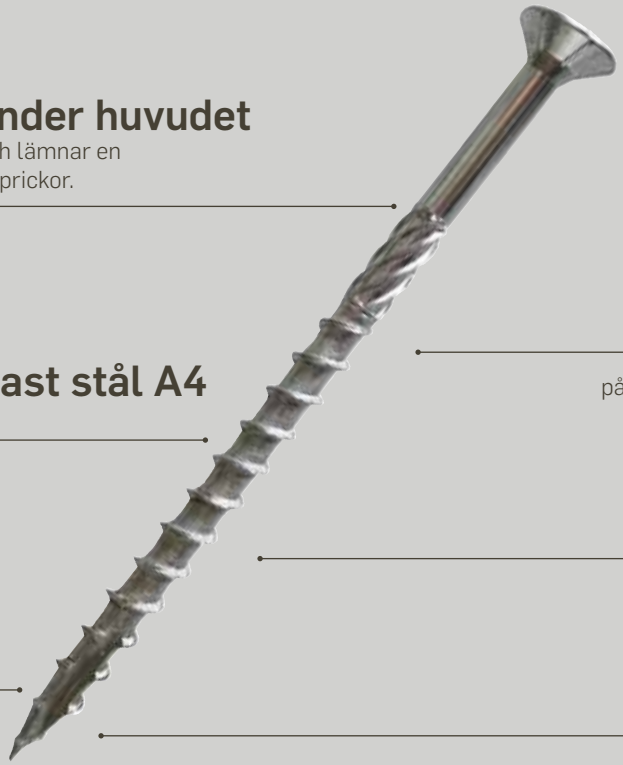

6 fräsribbor under huvudet
som försänker skruven och lämnar en slät yta utan stickor och sprickor.

TX bitsfäste
för optimalt grepp mellan skruv och bits.

Extra fräsgänga
på skruvstammen för att minimera sprickbildning och ger ett lågt iskruvningsmoment.

Rostfritt syrafast stål A4
C5 klass

Asymmetrisk gänga
ger ett lägre iskruvningsmoment och högre utdragsvärden.

Vass spets
hugger direkt i materialet,

Fiberskär i spets
minskar sprickbildning och reducerar iskruvningsmoment.

Finns i följande diametrar: 3,0, 3,5, 4,0, 4,5, 5,0 & 6,0mm

MFT XLNT Syrafast A4 träskruv kan användas i aggressiv miljö som t.ex. marin/havs miljö, poolområden utomhus, tryckimpregnerat, lärk, Kebony, Royal, värmebehandlat virke samt alla typer obehandlat trävirke. Används till bärande konstruktioner över och under marknivå, fasader och altaner/terrasser.

TX | C5 | CE 14592 | Wood | Chipboard

MFT infästning

- ett smart val när du behöver byta rännor eller fönsterbleck.

Rostfri A2

MONTAGESKRUV Rostfri A2

Stort huvud - PH2 bitsfäste - Vass spets

ART NR. 505870 | 4,2X13 A250
ART NR. 505873 | 4,2X25 A250
ART NR. 505874 | 4,2X45 A150

PH2 | C4 | Wood | Chipboard | STAINLESS

MFT Montageskruv är tillverkad av rostfritt stål A2 för montage av detaljer mot underlag av trä, ståldetaljer som skall fästas, måste förborras. Helgängad och gängpressande. Stor flat huvudform med en diam. på 11mm. Lämplig för montage i mycket utsatt miljö som t.ex. marin miljö. PH2 bitsfäste. För inomhus och utomhus bruk.

Lackat huvud - vit eller svart

Elförzinkad

MONTAGESKRUV

Stort huvud - PH2 bitsfäste - Vass spets

Finnes i flera dimensioner - se www.hikoki-powertools.se

PH2 | C2 | CE 14566 | Borkap. maks 1,2 mm | Wood | Steel | INDOOR

Montageskruv med lackat huvud är avsedd för montering av lackerade detaljer mot trä- eller stålunderlag. För montering av stål mot trä och stål mot stål 0,4 - 1,2mm max. Rek. varvtal: 400 - 1200/min. PH2 bitsfäste.

Lackat huvud - finns i flera färger

Elförzinkad

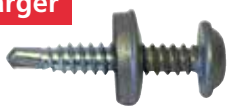

MONTAGESKRUV med borrspets

Panhode - TX bitsfäste - Fiberskär - Pulverlackad

Finnes i flera dimensioner - se www.hikoki-powertools.se

TX | C3 | Wood | Steel | OUTDOOR

MFT Montageskruv med rostfri A2 bricka och polyesterpulverlack är avsedd för montering av vattbräden i vindskiva, vindskiveplåt eller annan tunnplåt mot underlag av trä eller stål, borrkap i stål 2 x 1,25mm. Självborrande och gängpressande, tillverkad av härdat kolstål. Skruven har en blankförzinkad ytbehandling och en polyesterpulverlackering. 12 mm rostfri A2 bricka med EPDM gummi. Korrosivitetsklass C3. TX20 bitsfäste.
Rek. varvtal: 800-1800 / min. För inomhus och utomhus bruk.

Lackat huvud - vit eller svart

Elförzinkad

MONTAGESKRUV med borrspets

Stort huvud - PH2 bitsfäste - Borrspets

Finnes i flera dimensioner - se www.hikoki-powertools.se

PH2 | C2 | CE 14566 | Borkap. 0,7 - 2,3 mm | Steel | INDOOR

Montageskruv med lackat huvud är avsedd for montering av lackerade detaljer mot underlag av stål. Självborrande och gängpressande Borrkapacitet i stål 0,7 - 2,3mm. Rek. varvtal: 400 - 1200/min. PH2 bitsfaste.

MFT - ett säkert val för konstruktioner i nordisk miljö.

MFT
FÖR ATT ALLT HÄNGER IHOP

FÖR ATT ALLT HÄNGER IHOP

Lackat huvud - vit eller svart

Elförzinkad

FÖNSTERBLECKSKRUV

Kullrigt huvud - TX bitsfäste - Fiberskär - Pulverlackad

511901 | 3,5X25 | VIT A200
511902 | 3,5X25 | SVART A200

TX | C4 | Wood | OUTDOOR

MFT Fönsterblecksskruv är tillverkad av rostfritt stål A2 med polyesterpulverlack. Skruven har flat undersida på huvudet som skapar ett vädersäkert förband när fönsterblecket skruvas fast mot karmen. Korrosivitetsklass C4. Kullrigt huvud och TX15 bitsfäste. Rek. varvtal: 800-1800 /min.

Lackat huvud - vit eller svart

Elförzinkad

RÄNNKROKSKRUV

Kullrigt huvud - TX bitsfäste - Fiberskär - Pulverlackad

511921 | 4,8X35 | VIT A150
511922 | 4,8X35 | SVART A150

TX | C4 | Wood | OUTDOOR

MFT Rännkrokskruv är tillverkad av rostfritt stål A2 med polyesterpulverlack. Skruven har flat undersida på huvudet som skapar ett vädersäkert förband när fönsterblecket skruvas fast mot karmen. Korrosivitetsklass C4. Kullrigt huvud och TX20 bitsfäste. Rek. varvtal: 800-1800 /min.

Silverfärgad

Elförzinkad

FARMARSKRUV För PVC plasttak

Sexkantshuvud - Tätningsbricka - Pulverlackad

ART NR. 510031 | FARMARSKRUV FÖR PVC PLASTTAK 4,8X35 A250

C3 | Wood | OUTDOOR

MFT Farmarskruv med vingar är borrande och gängpressande, den är tillverkad av härdat kolstål. Skruven har en blankförzinkad ytbehandling samt en polyesterpulverlack. 14 mm galvaniserad stålbricka med EPDM gummi. Skruven är försedd med vingar för att underlätta montaget i PVC taket samt förhindra sprickor vid kallt och varmt väderomslag. Korrosivitetsklass C3. Sexkantshuvud med 8mm nyckelvidd. Rek. varvtal: 1200-1800 /min.

Lackerad - finns i flera färger

Elförzinkad

FARMARSKRUV

Sexkantshuvud - Tätningsbricka - Pulverlackad

Finnes i flera dimensioner - se www.hikoki-powertools.se

C3 | Borkap. 2,0 - 1,0 mm | Wood | OUTDOOR

MFT Farmarskruv med självborrande spets. Skruven har en blankförzinkad ytbehandling samt en polyesterpulverlack. 14 mm galvaniserad stålbricka med EPDM gummi. Tillverkad av härdat kolstål. Korrosivitetsklass C3. Sexkantshuvud med 8mm nyckelvidd. Rek. varvtal: 1 100 - 2 500 rpm. Skruvförbrukning: ca 8 st/m².

För att allt hänger ihop.

MFT

FÖR ATT ALLT HÄNGER IHOP

MFT infästning
för allt hänger ihop.

SPIKPLUGG

*Nylon / Brons

Elförzinkad
Brons
Vit
För lätta/medeltunga montage.

MFT Spikplugg är avsedd för är avsedd för lättare montage av läkt, socklar, listverk, foder, inredningsdetaljer, skåp mm. i material som betong, fulltegel och natursten. Genomsticksmontage, förborra och slå in med hjälp av vanlig hammare. Pluggens design ger en chockexpansion vid montaget och är ej avsedd för Leca eller Siporex. Nylonprodukter skall inte användas i takkonstruktioner pga. temperaturområde upp till max +80°C om brand skulle utbryta.

Finns i flera dimensioner.

C1

ETA-12/0360 Betong

INDOOR

FASADPLUGG KOMBI INKL SKRUV

Varmförzinkad och syrafast
- mot betong, natursten, håltegel, leca och siporex
För lätta/medeltunga montage.

NB! Fasadeplugg-skruen MÅ skrues inn i pluggen!

MFT Fasadplugg kombi är tillverkad av högvärdig nylon PA6 polyamid enligt ISO 1874 i grå färg. Typgodkänd enligt ETA-12/0349 med teknisk dokumentation och CE märkt. Levereras med skruv som är tillverkad i härdat stål med varmförzinkad ytbehandling. Korrosivitetsklass C3. Skruven har TX30 bitsfäste specialgängor för att inte skada pluggen vid montaget.

Finns i flera dimensioner.

C1 C3 C5

ETA-12/0349 Betong Tegl Siporex Leca

INDOOR OUTDOOR STAINLESS

SPIKANKARE

Elförzinkad
För lätta/medeltunga montage.

MFT Spikankare är tillverkat av härdat karbonstål med blankförzinkad ytbehandling. Spikankaret har ett typgodkännande enligt ETA-16/0488. Enkel montering - borra hålet och slå in ankaret. Kort förankringsdjup ger ett snabbt och kostnadseffektivt montage. Huvudet har låg bygghöjd, ger en stor fördel vid montage av regel ovanpå spikankaret.

Finns i flera dimensioner.

C1

ETA-16/0488 Betong

INDOOR

EXPANDERBULT

Elförzinkad, varmgalvaniserad och syrafast A4
För lätta/medeltunga montage.

MFT Expanderbult Option 1, är tillverkad av rostfritt syrafast A4 stål. Typgodkänd med ETA-16/0823 tekniskt godkännande och är CE-märkt för betong kvalitet min. B20/25. Expandern uppfyller även kravet på seismisk belastning i klass C1 sprickor > 0,5mm och klass C2 sprickor > 0,8mm. Korrosivitetsklass C5. Expandern har höga utdragsvärden men kräver godkända kant och inbördes avstånd.

Finns i flera dimensioner.

C1 C3 C5

Betong

INDOOR OUTDOOR STAINLESS

BETONGSKRUV A4

Syrafast A4 - Forsenket
För medeltunga/tunga montage.

MFT Betongskruv med självförsänkande huvud. Blankförzinkad. Korrosivitetsklass C1. Höga utdragsvärden. Genomsticksmontage. Enkel att demontera. T30 bitsfäste. Helgängad. MFT Betongskruv med försänkt huvud är avsedd för montage av träregelverk mot underlag av betong. För inomhus bruk.

Finns i flera dimensioner.

C5

ETA-17/0628
ETA-17/0629
Betong

STAINLESS

BETONGSKRUV A4

Syrafast A4 - HEX
För lätta/medeltunga montage.

MFT Betongskruv med sexkanthuvud är en bi-metall skruv, tillverkad av rostfritt syrafast stål A4 med en påsvetsad spets av härdat kolstål. Kolstålet i spetsen gör att betongskruven kan skruvas in utan att gängorna i det mjukare syrafast stål materialet förstörs. ETA-17/0628. Skruven har höga lastvärden. Korrosivitetsklass C5. För inomhus och utomhus bruk i osprucken betong.

Finns i flera dimensioner.

C5

ETA-17/0628
ETA-17/0629
Betong

STAINLESS

FÖR ATT ALLT HÄNGER IHOP

NYLONPLUGG UNIVERSAL X1

Belastning: Lätt/medel

MFT Nylonplugg universal X1 för inomhus- och utomhusbruk. Den ultimata pluggen med stor användningsområde från +5°C till +40°C. Tillverkad i högkvalitativ nylon PA6. Ribborna förhindrar rotation under montering. Förmonterad. Värmebeständig -40°C till max +80°C.

Obs! Nylonprodukter får inte användas i takkonstruktioner på grund av temperaturområdet upp till max +80 °C vid brand.

Gips Mur Tegl Leca Siporex Betong

METALLEXPANDER

Belastning: Lätt/medel

INDOOR

MFT Metallexpander är tillverkad av stål med blankförzinkad ytbehandling. Metallexpandern har hög bärförmåga och höga lastvärden samt ett brett användningsområde. Ett av marknadens starkaste skivfäste.

PH2 C1 Spon Gips

MONTERINGSTÅNG FÖR METALLEXPANDER Classic

Belastning: Lätt/medel

Monteringstången placeras under skruvhuvudet, vid tilldragning av tångens skänklar så sker expansion av metallexpanderns ben på baksidan av skivmaterialet.

Art nr 541530

MONTERINGSTÅNG FÖR METALLEXPANDER Pro

Belastning: Lätt/medel

Monteringstången Proff placeras under skruvhuvudet, vid tilldragning av tångens skänklar så sker expansion av metallexpanderns ben på baksidan av skivmaterialet. Monteringstången har en pump funktion som alltid säkerställer korrekt montage.

Art nr 541531

Våra nya praktiska kartonger med tydliga etiketter gör det lättare att hitta rätt och så passar de perfekt i systemväskan.

MFT kartonger är märkta med tydliga och illustrativa etiketter, så att du enkelt kan se vilken typ av produkt som finns i varje kartong.

Kartongerna är väl testade för nordiska väderförhållanden och klarar extrema temperaturer, regn och snö.

Art nr. 500005

HiKOKI

HIGH PERFORMANCE POWER TOOLS

This one´s for me.

KAMPANJ

Batteri 18V 5,0Ah på köpet.

Du får ett extra batteri 18V 5,0Ah värde ca 1.000,-
när du köper HIKOKI produkter för 5.000,- ex.moms.
Handlar du för 10.000,- får du två och så vidare...

Så här fungerar det

- Scanna QR koden
- Välj batterikampanjen
- Fyll i dina uppgifter
- Ladda upp ditt kvitto
- Tryck på skicka

Gäller tom. 31 december 2023 eller så långt lagret räcker.

HiKOKI
HIGH PERFORMANCE POWER TOOLS

HiKOKI Power Tools Sweden

Rotebergsvägen 2B
192 78 Sollentuna

Tel. 08-598 999 00
Mail info@hikoki-powertools.se

hikoki-powertools.se

Följ oss på sociala medier

HiKOKI Power Tools Sweden
hikokipowertoolsswe
HiKOKI Power Tools Sweden AB

Samtliga priser är rekommenderade och exklusive moms,
avvikelser förekommer. Med reservation för feltryck och slutförsäljning.

Developing innovative technologies in Japan since 1948.